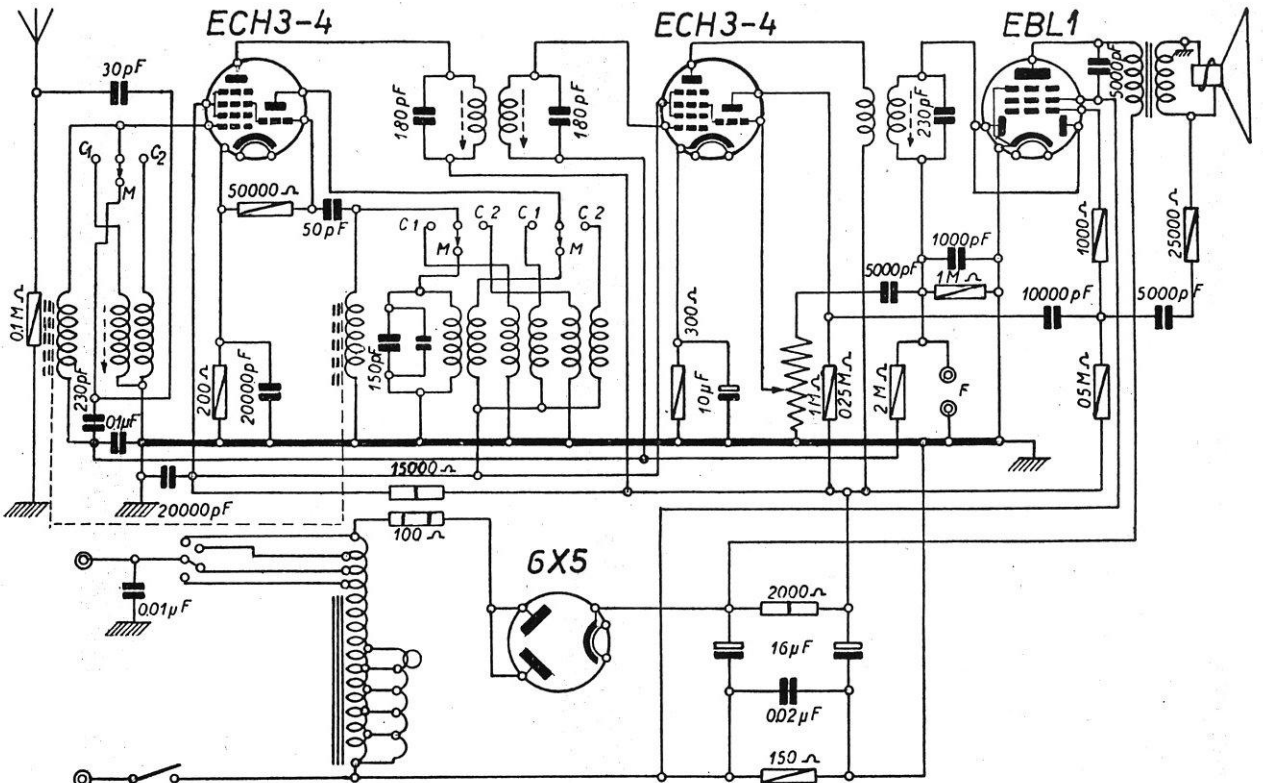

ABC RADIO - Mod. R 841 - Supereterodina a variazione di permeabilità, con due induttori variabili. Gamma onde medie da 190 a 590 m, gamme corte da 40 a 50 m e da 24 a 32 m. Media frequenza 465 kc/s. Potenza d'uscita 3 W.