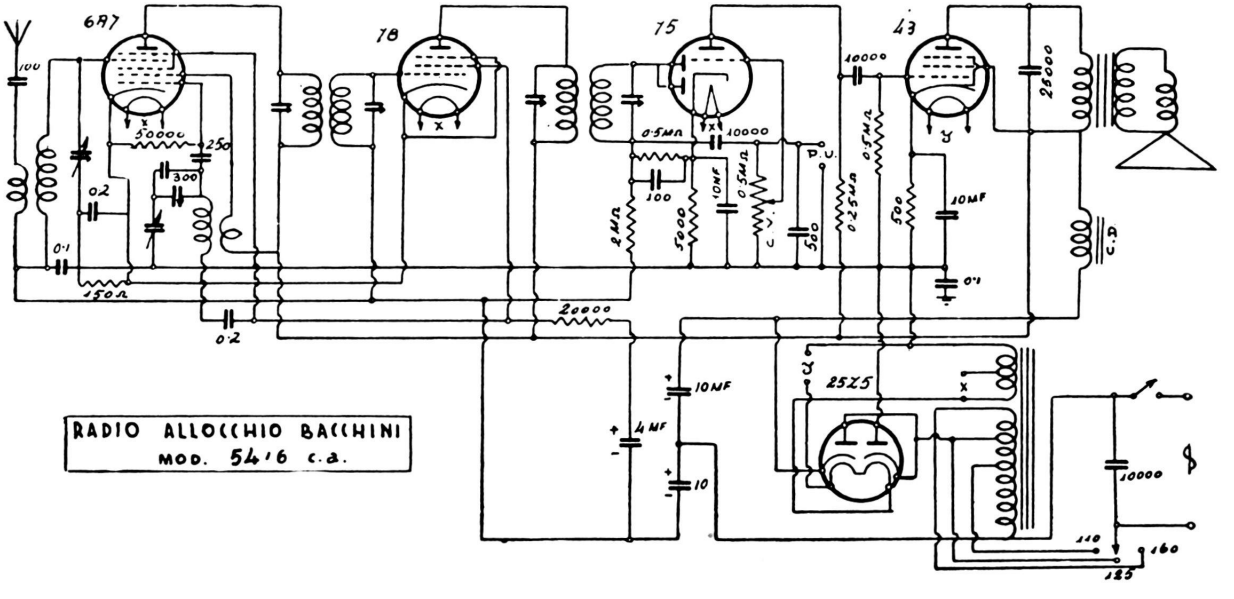

RADIO ALLOCCHIO BACCHINI
MOD. 54/6 c.a.

Onde medie. - Trasform. m. f. 175 kc. - Alimentazione con raddrizzatrice-raddoppiatrice 25 Z 5. - Controllo automatico di volume. - Accoppiamento elettronico. - Potenza uscita 2 watt.