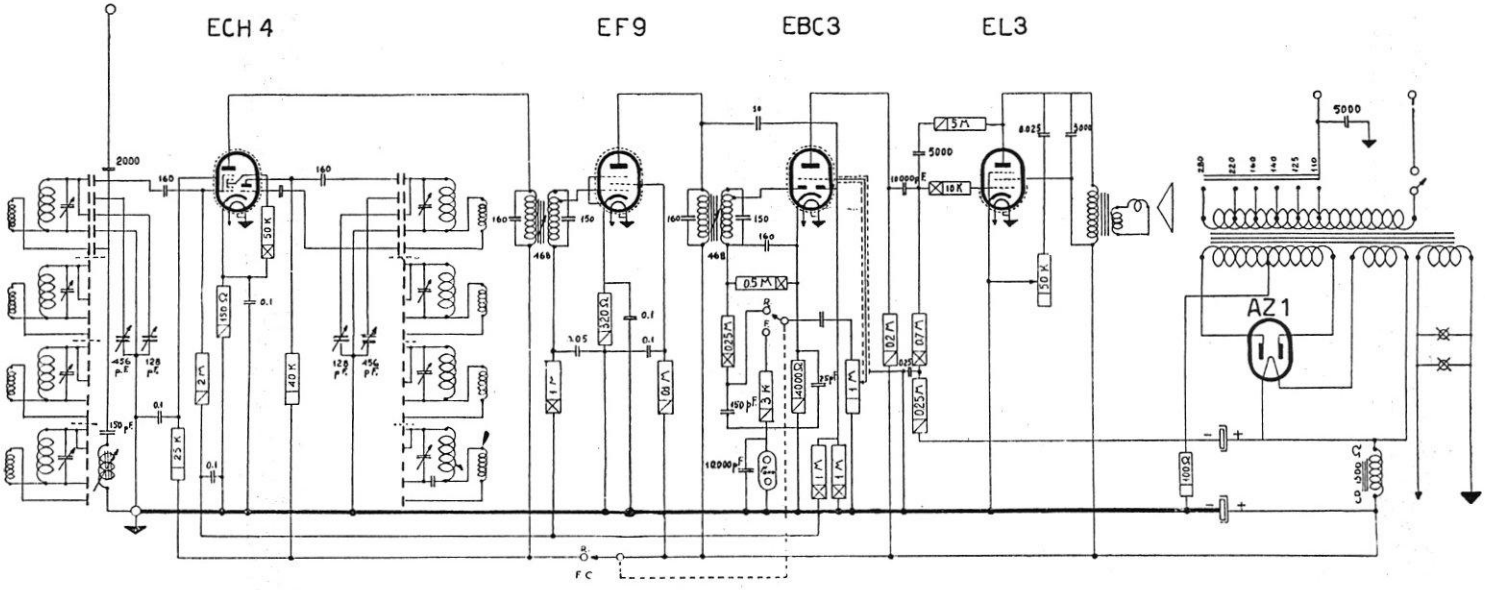

BERTONCINI RADIO - Mod. LEILA Quinta Serie, mod. LEILA 2, Mod. L 108 e mod. M 108 - Quattro gamme a tamburo rotante. Media frequenza: 468 kc. Il mod. Leila 2 è senza reazione negativa. I modd. L 108 e M 108 hanno la EL6 finale, con resistenza di catodo di 90 ohm.