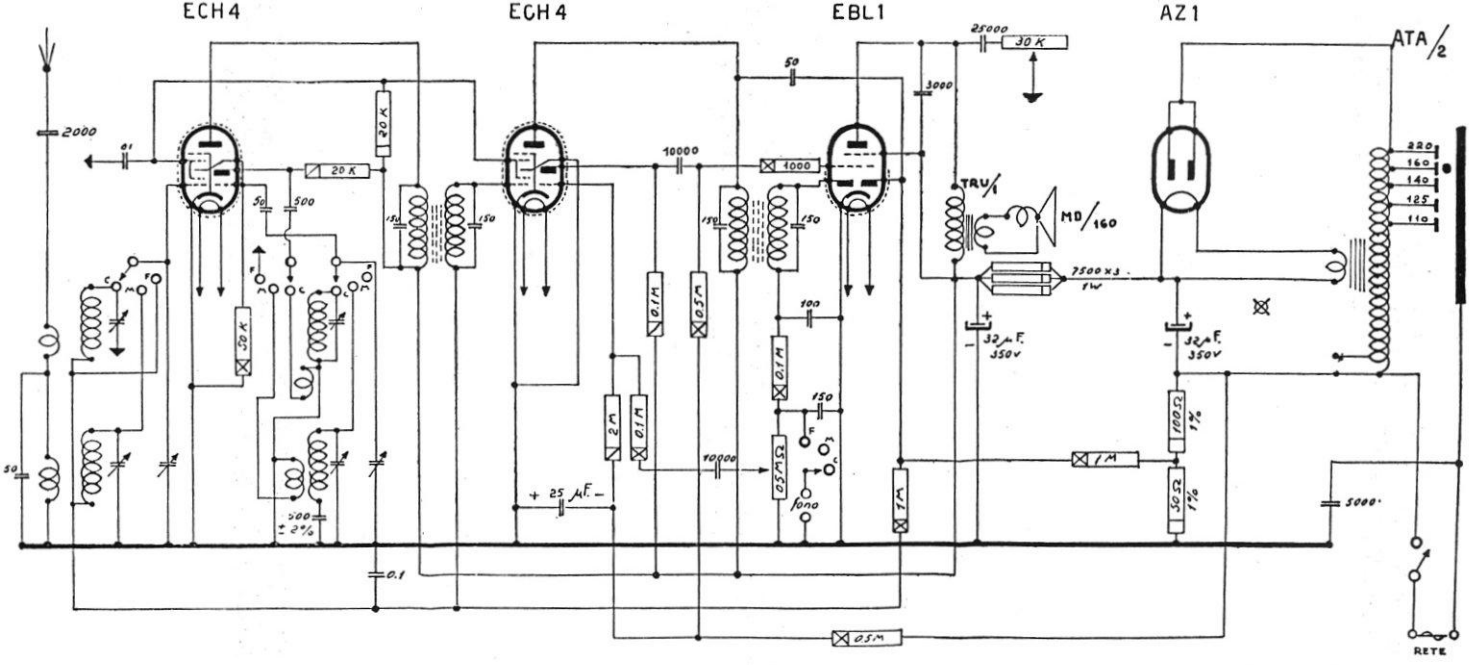

BERTONCINI RADIO - Mod. TOTI 1, Mod. TOTI 2 e mod. TOTI 52 - Onde medie e corte. Il triodo della seconda ECH4 provvede all'amplificazione di tensione BF. Media frequenza: 468 kc. Altoparlante a magnete permanente. Un capo della rete-luce è collegato al telaio.