BRAUN

Wellenbereiche
MW 515 - 1620 kHz
LW 145 - 360 kHz

ZF 455 kHz

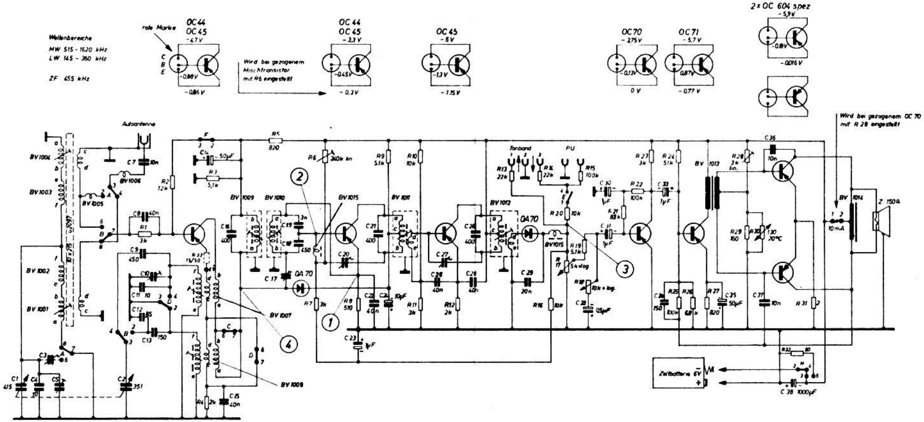

Abgleich

MW	Osz.	BV 1007	550 kHz	C 10	1550 kHz
LW	Osz.	BV 1008	209 kHz		
MW	Vorkr.	BV 1001	550 kHz	C 5	1550 kHz
LW	Vorkr.	BV 1004	209 kHz		

Spannungen bei 6 Volt, Bereich Mittel ca. 1 MHz ohne Signal mit Röhrenvoltmeter gemessen

Sämtliche Widerstände ¼ Watt

+ Pol der Batterie an Masse

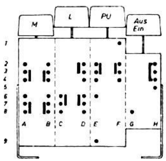

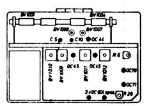

BRAUN

Transistor 2