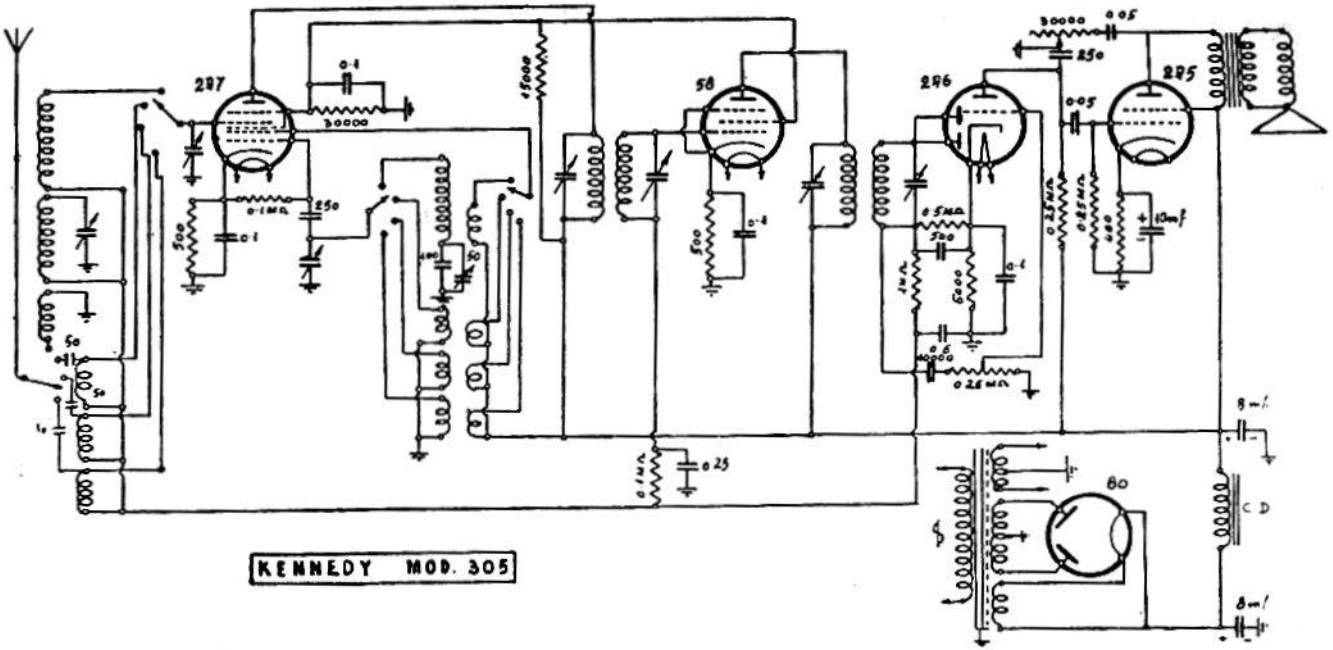

KENNEDY (CAPRIOTTI). — Modello « 305 ». – Una gamma per onde medie, e tre per onde corte. – Produzione 1947. – Media frequenza: 460 kc.