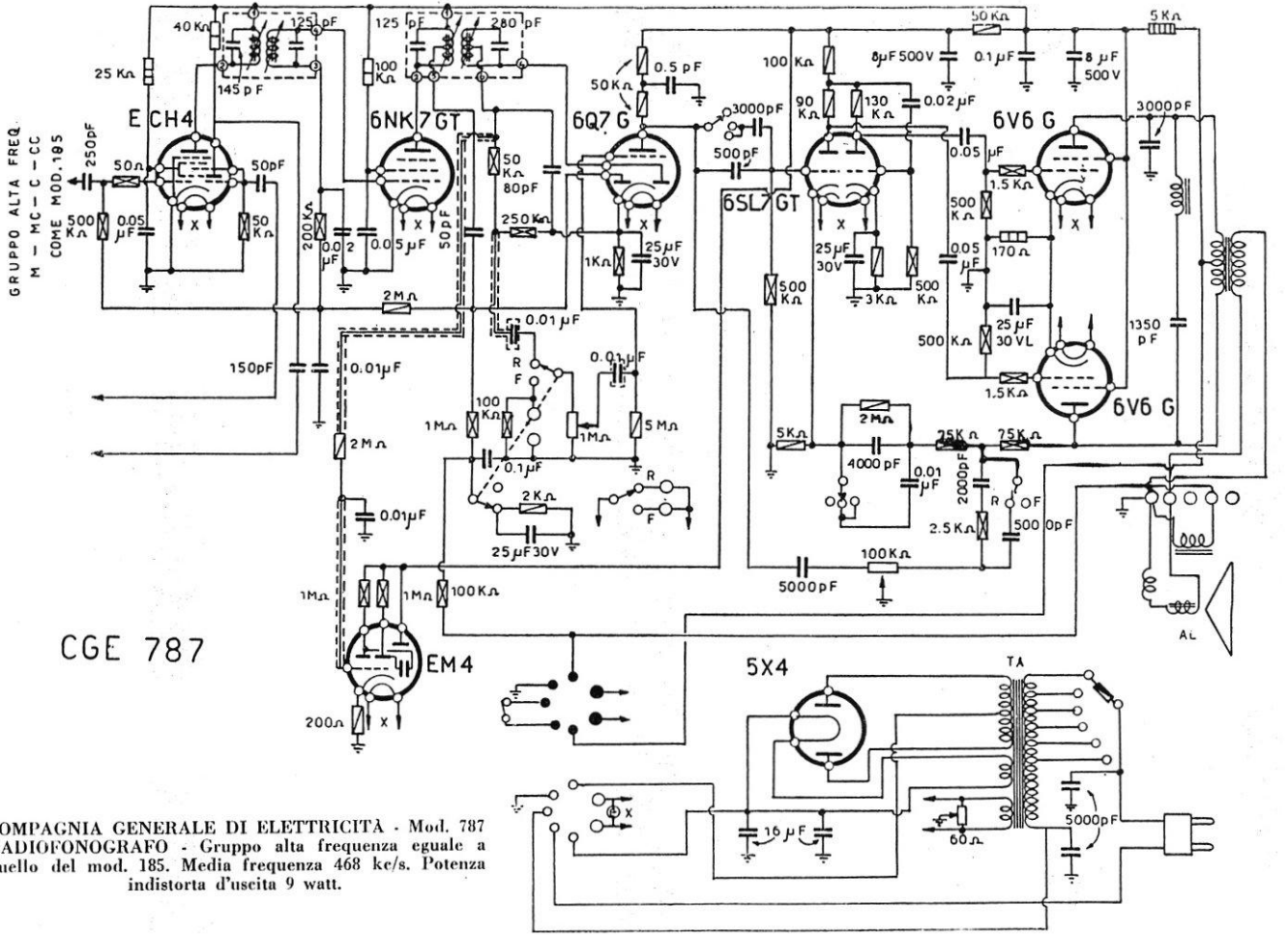

COMPAGNIA GENERALE DI ELETTRICITÀ - Mod. 787
RADIOFONOGRAFO - Gruppo alta frequenza eguale a quello del mod. 185. Media frequenza 468 kc/s. Potenza indistorta d'uscita 9 watt.