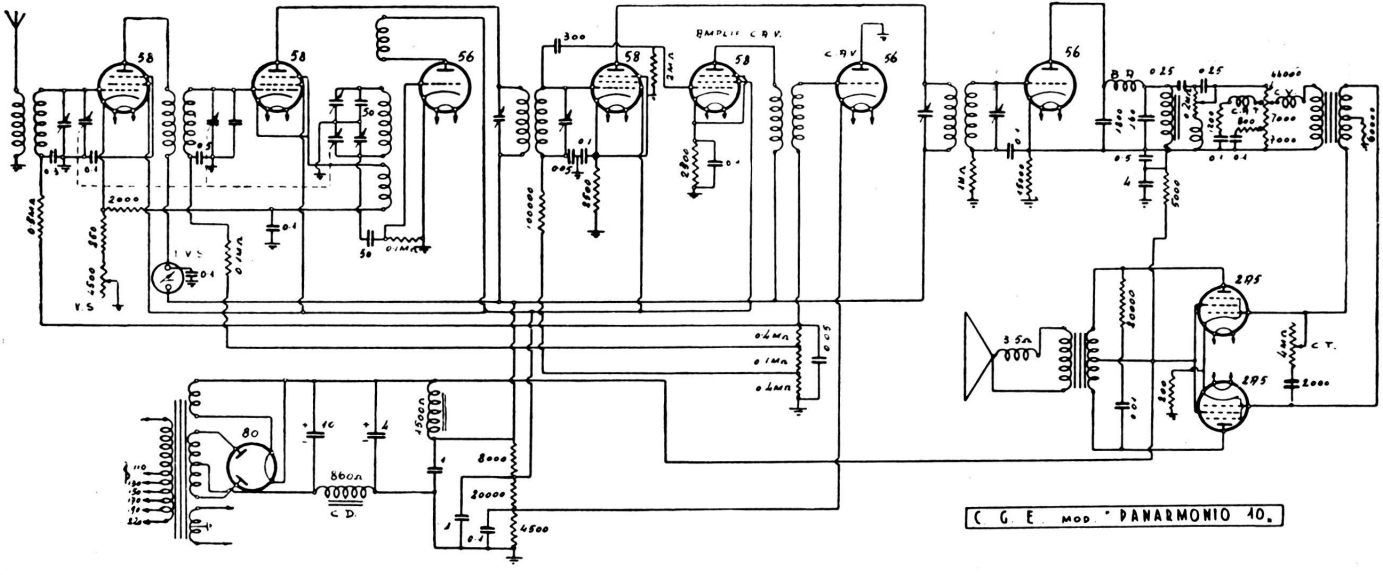

Onde medie. - M. F. 175 kc. - C. A. V. - C. T. - C. A. T. - V. S. - Due valvole separate per solo c. a. v.: una 58 amplif. e una 56 demodul. - Oscillatrice separata. Produzione 1933. - Controfase di 2A5. - Potenza di uscita: 7 watt.

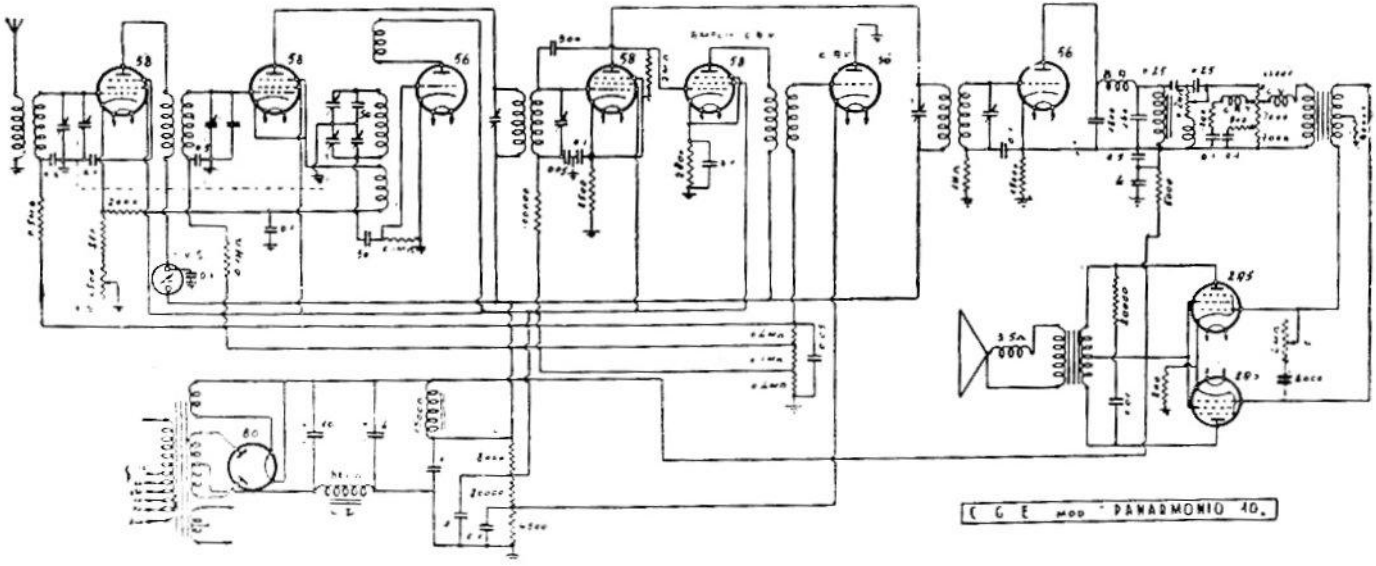

COMPAGNIA GENERALE DI ELETTRICITÀ. — Modelli: « Panarmonio 10 consolle e radiofonografo ». — Produzione: 1933. — Media frequenza: 175 kc.