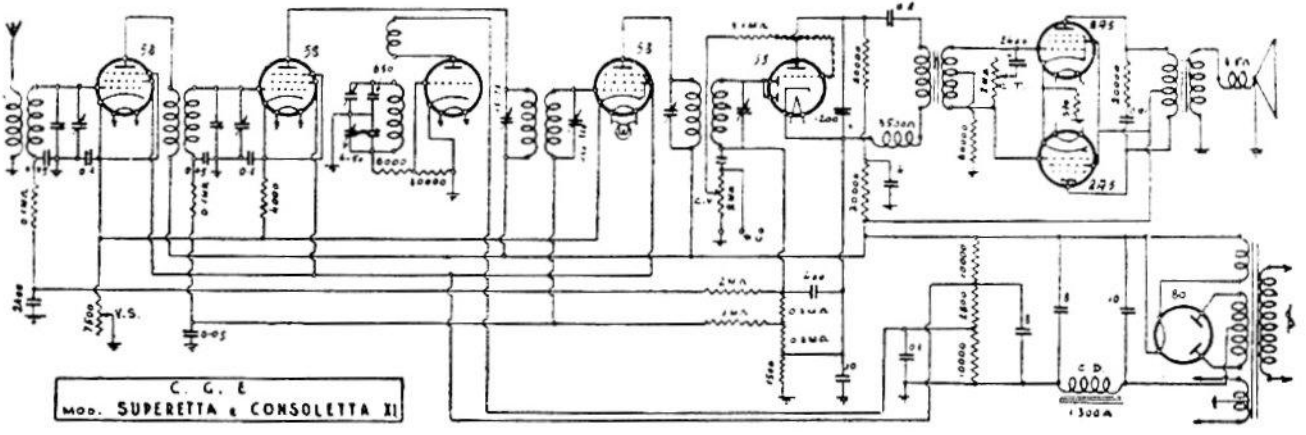

COMPAGNIA GENERALE DI ELETTRICITÀ. — Modelli: « Superetta XI » 1933, « Consoletta XI » 1933, e « Phonoletta XI » 1933 - Produzione 1933. - Media frequenza: 175 kc.