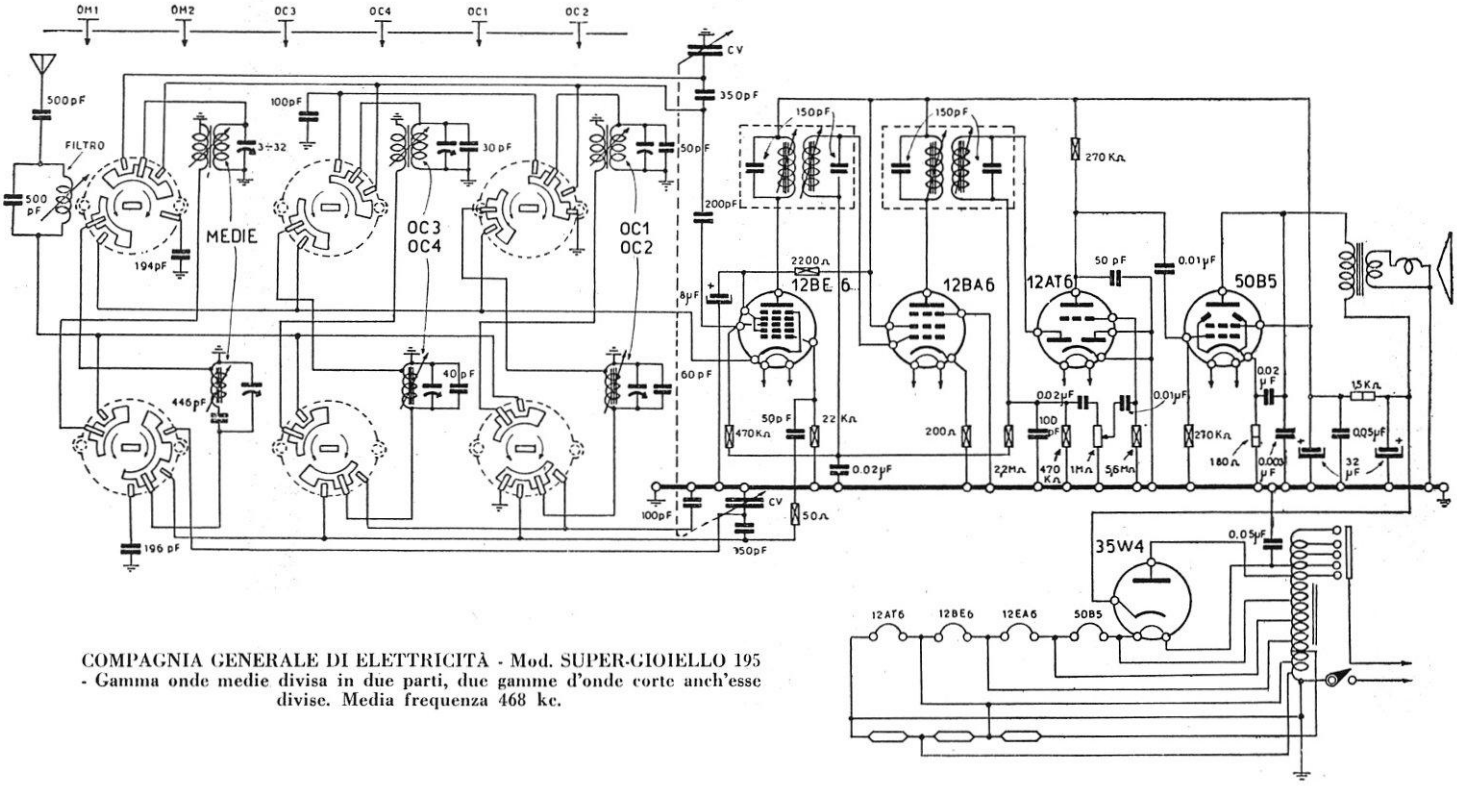

COMPAGNIA GENERALE DI ELETTRICITÀ - Mod. SUPER-GIOIELLO 195 - Gamma onde medie divisa in due parti, due gamme d'onde corte anch'esse divise. Media frequenza 468 kc.