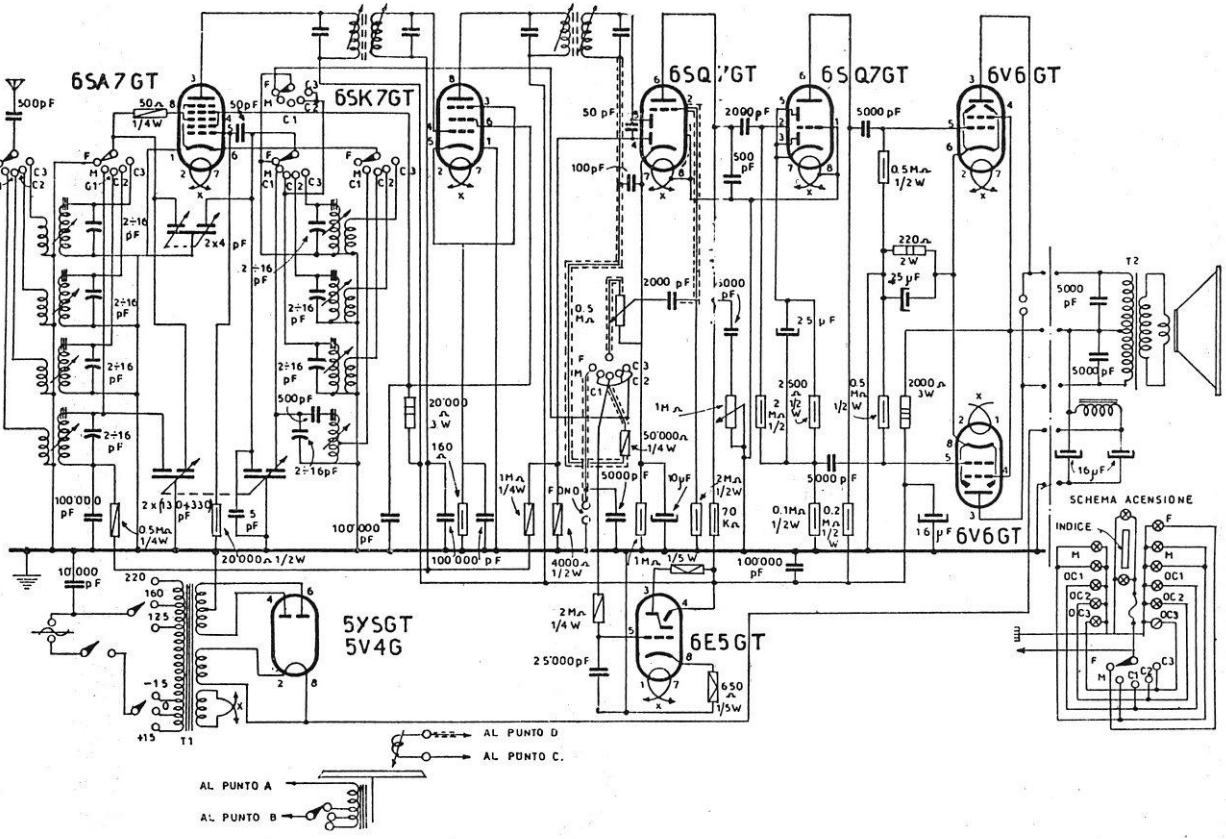

DUCATI SSR - Modd. RR 4081 e RF 4086 - Il mod. RR ha una 5Y3 GT, mentre il mod. RF ha una 5V4 G. Media frequenza a 462 kc. Espansione di gamma. Medie e tre corte. Uscita 8,5 W per RR e 10,5 W per RF. Finali: placche 265 V, schermi 270 V, catodi 15 V. Conv. e ampl. MF: placche 230 V, schermi: 75 V. Raddrizz.: catodo 350 V.