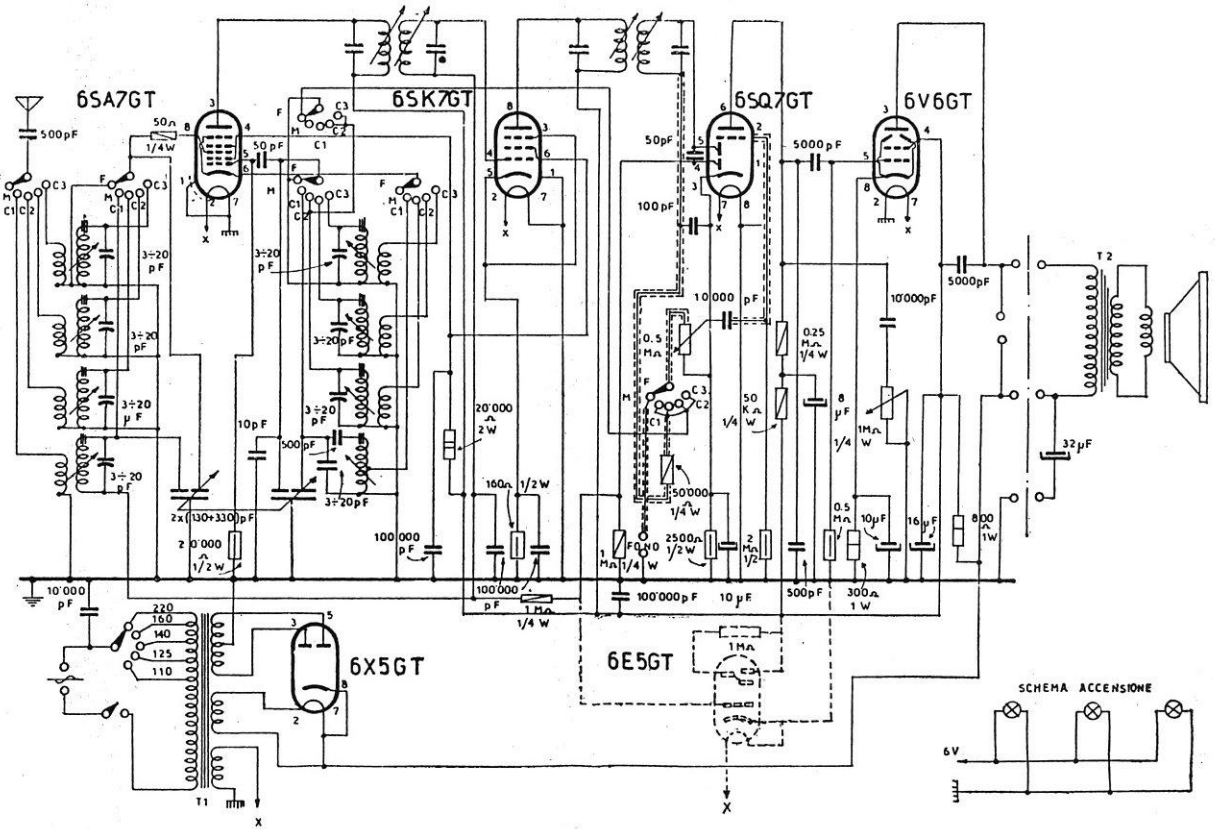

DUCATI SSR - Modd. 4160, 4250 e 4260 - Il mod. 4160 con occhio magico, il 4260 con occhio magico e espansore di gamma. MF a 462 kc. Placca finale 250 V.