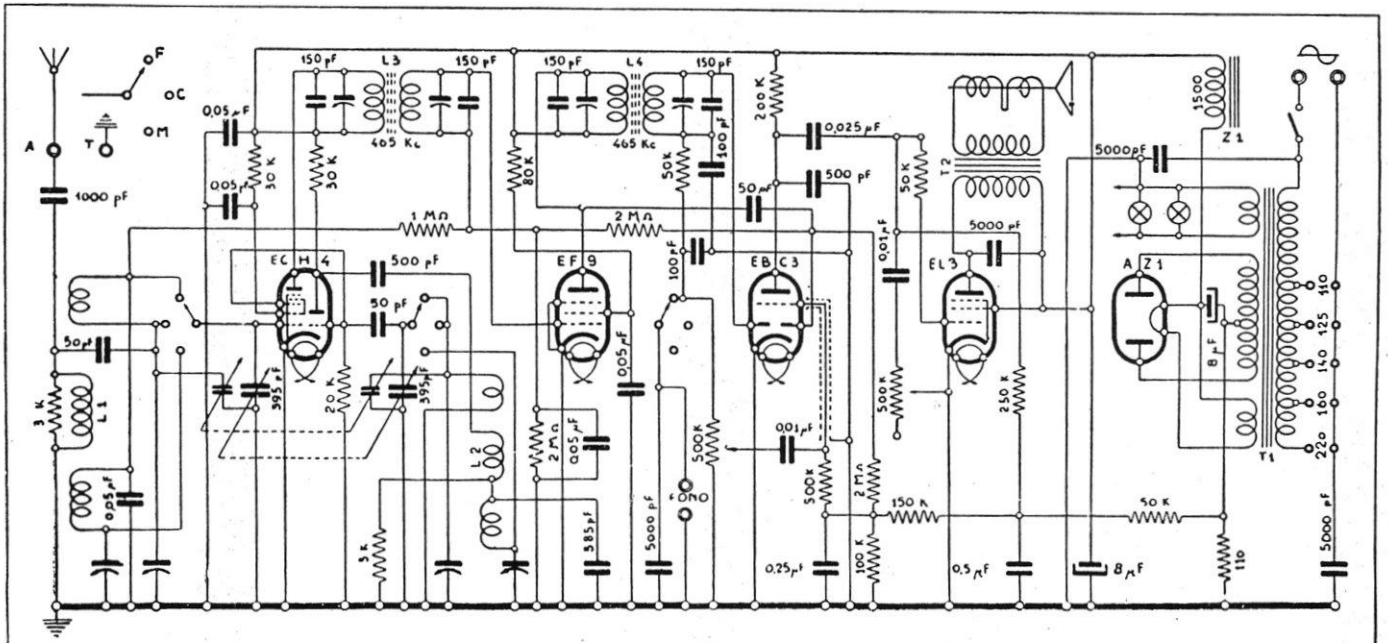

EFFEDIBI' RADIO (F.LLI DE BERNARDI) - Modelli GIOCONDO, GIULIVO e PREZIOSO - Onde medie: 600-190 m. corte 54-15 m. Media frequenza 465 kc. Tensione anodica massima 245 V, schermi 100 V, placca oscillatrice 105 V, griglia finale 5,6 V, eccitazione 105 V. Resa d'uscita 4 W, consumo 54 W.