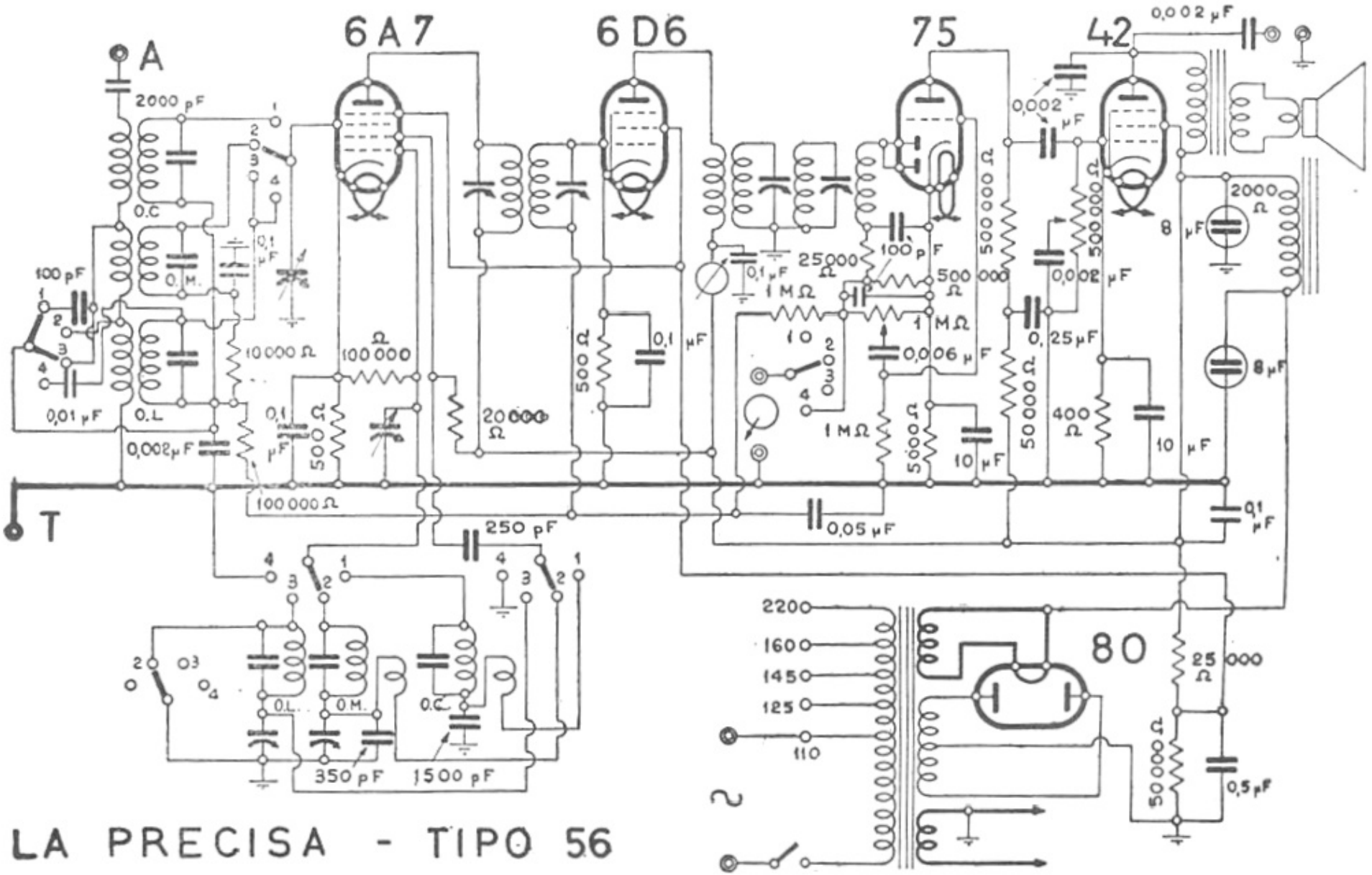

LA PRECISA - TIPO 56

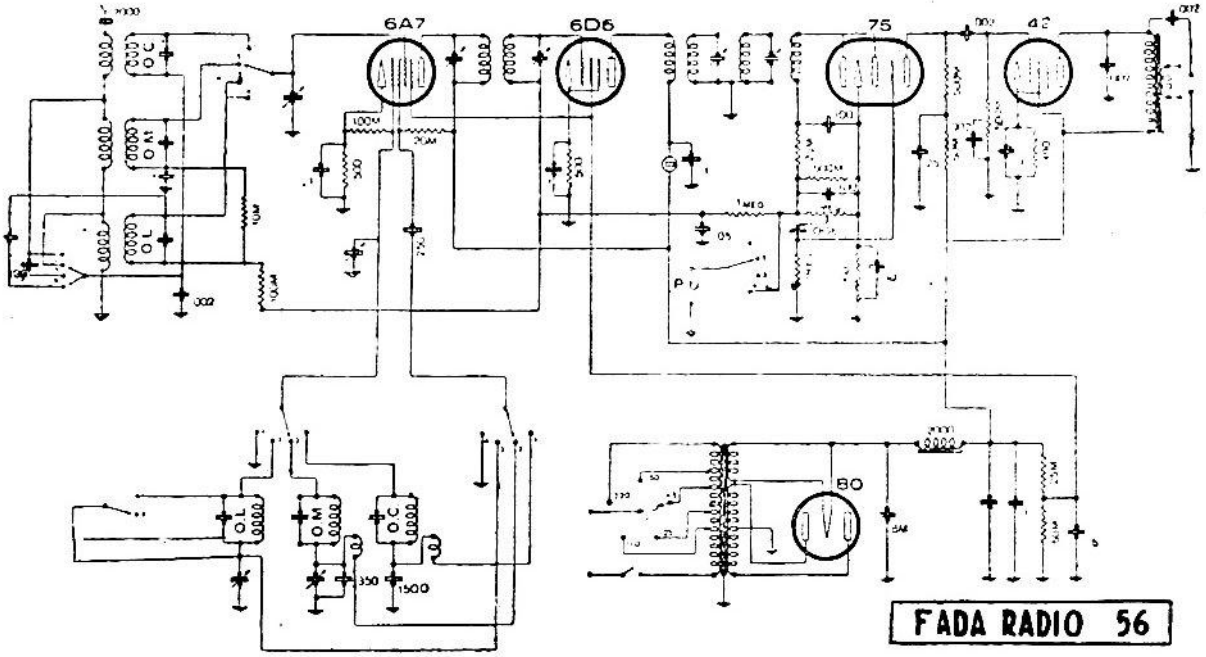

FADA RADIO. – La Precisa. — Mod. 56 (551-552). – Produzione 1937. – Media frequenza: 470 kHz.