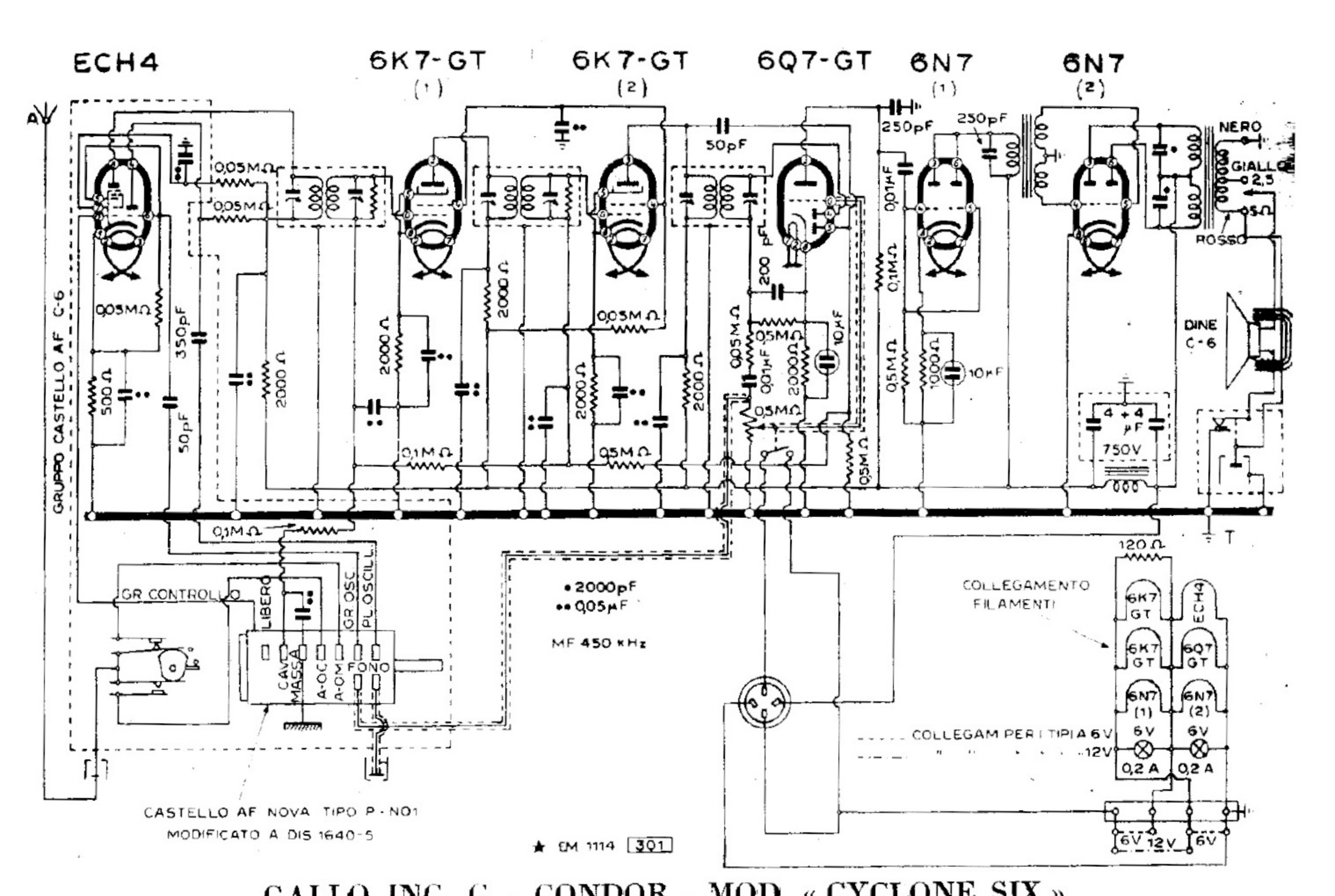

GALLO ING. G. - CONDOR - MOD. « CYCLONE SIX »

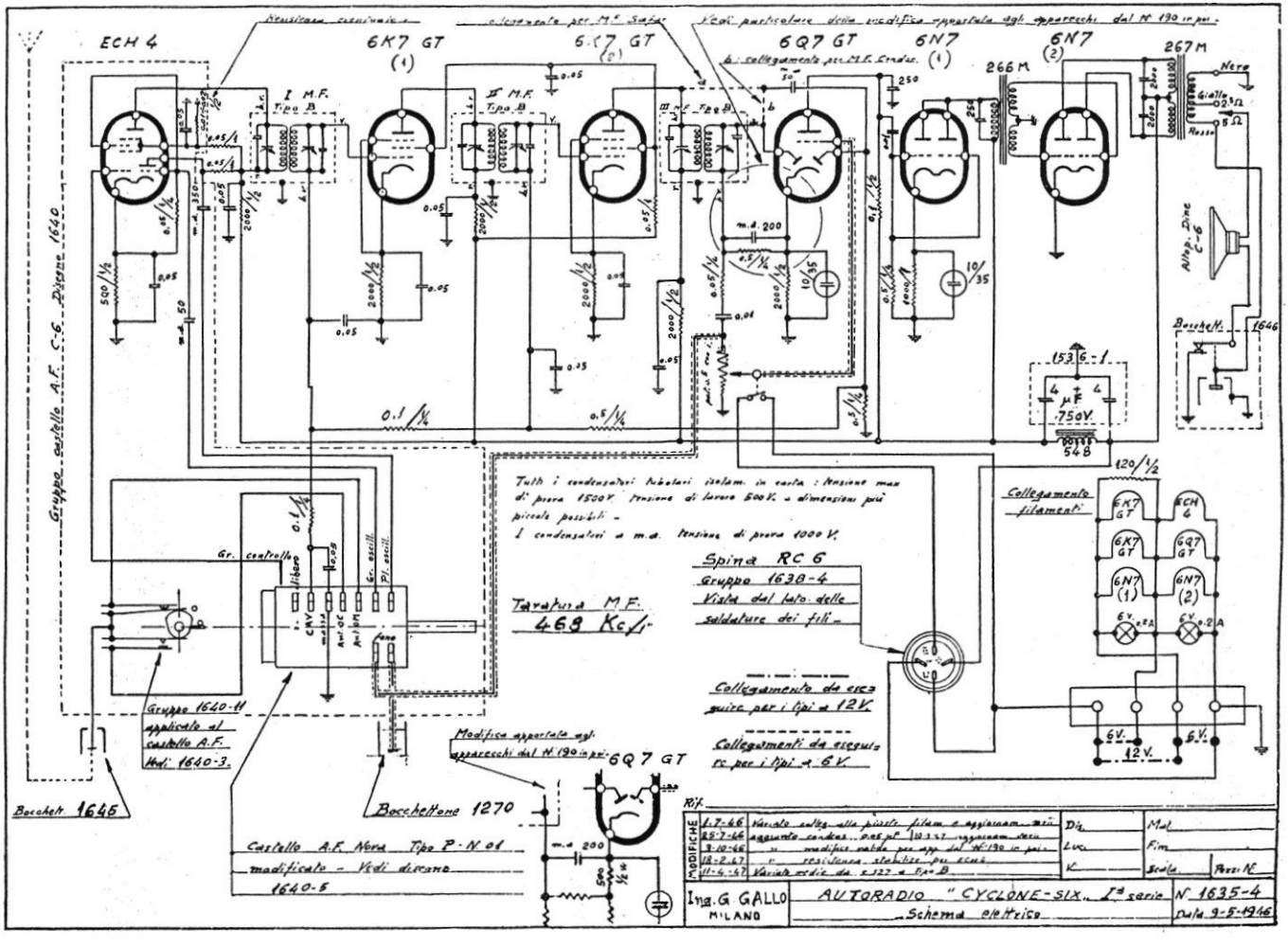

ING. GALLO - AUTORADIO MOD. CYCLONE SIX — Supereterodina da automobile, con sintonia a variazione di permeabilità. A sei valvole, di cui due 6N7, la prima quale triodo amplif. BF, la seconda quale finale. Gruppo AF PI.