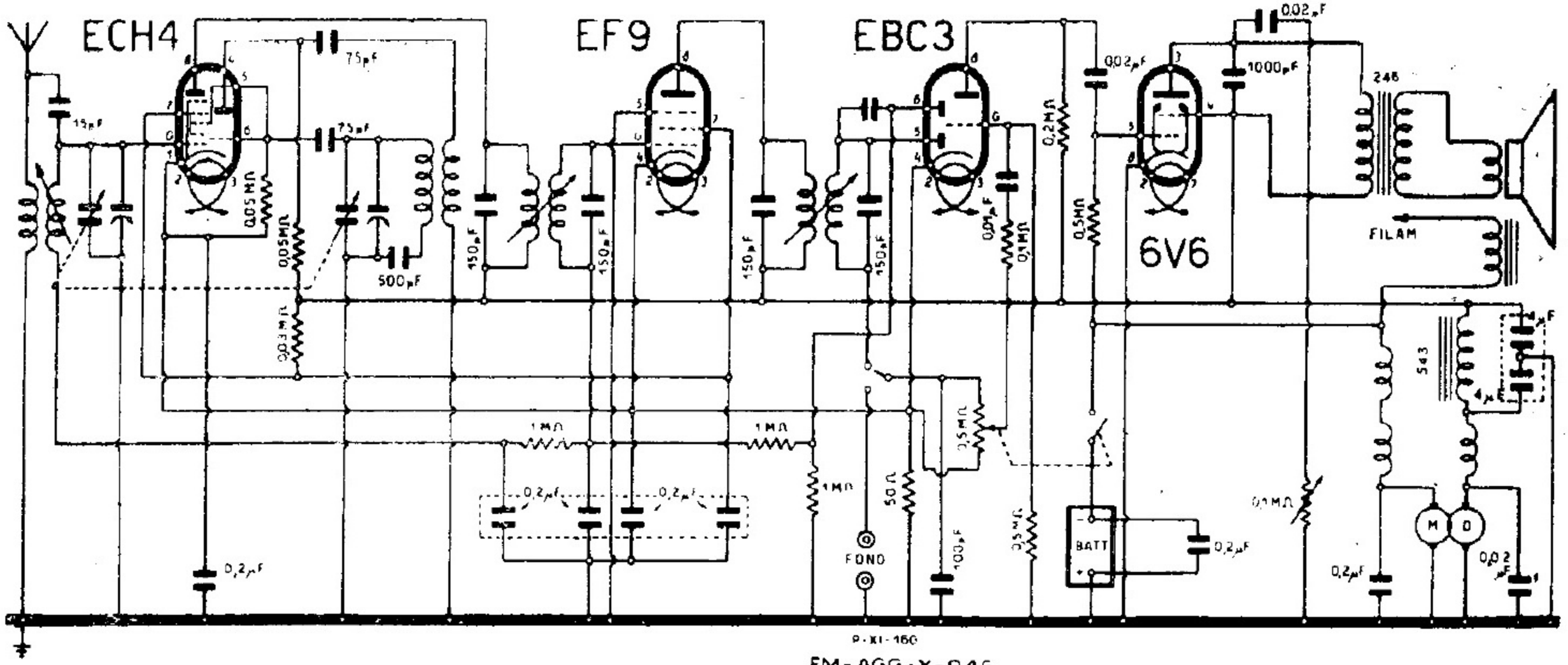

EM-AGG-X-946

VARIANTE POLARIZ FINALE NEI TIPI A 6V

VARIANTE POLARIZZAZIONE FINALE NEI TIPI A 24 E 48V

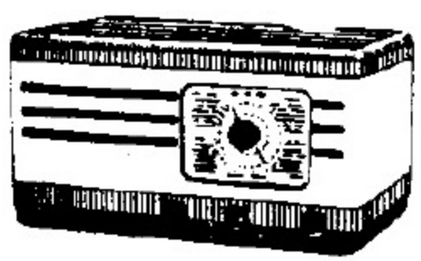

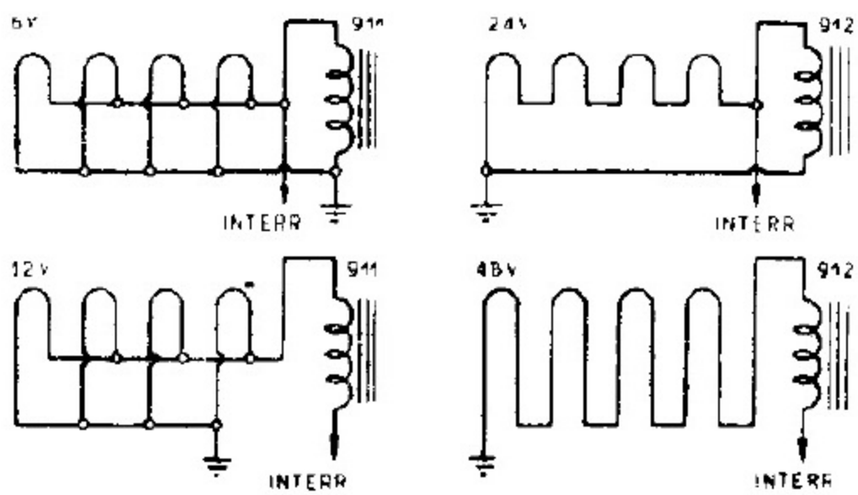

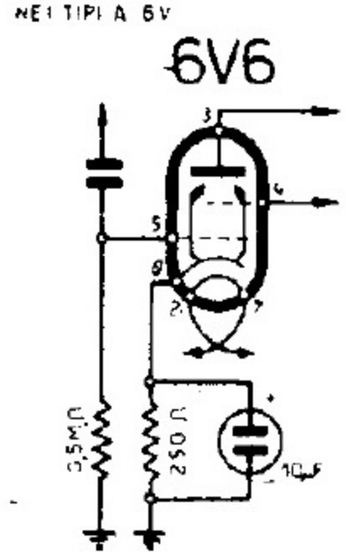

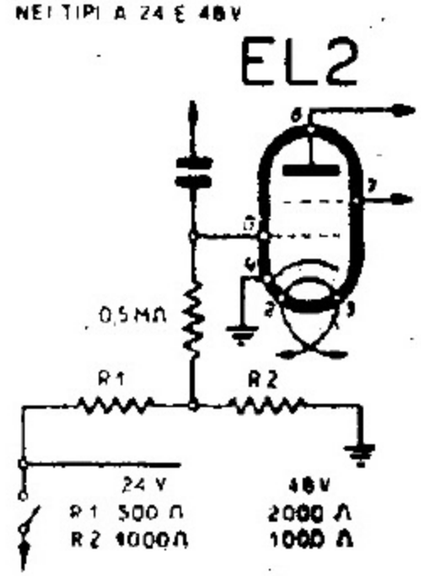

GALLO ING. G. - CONDOR MOD. « GHIBLI »

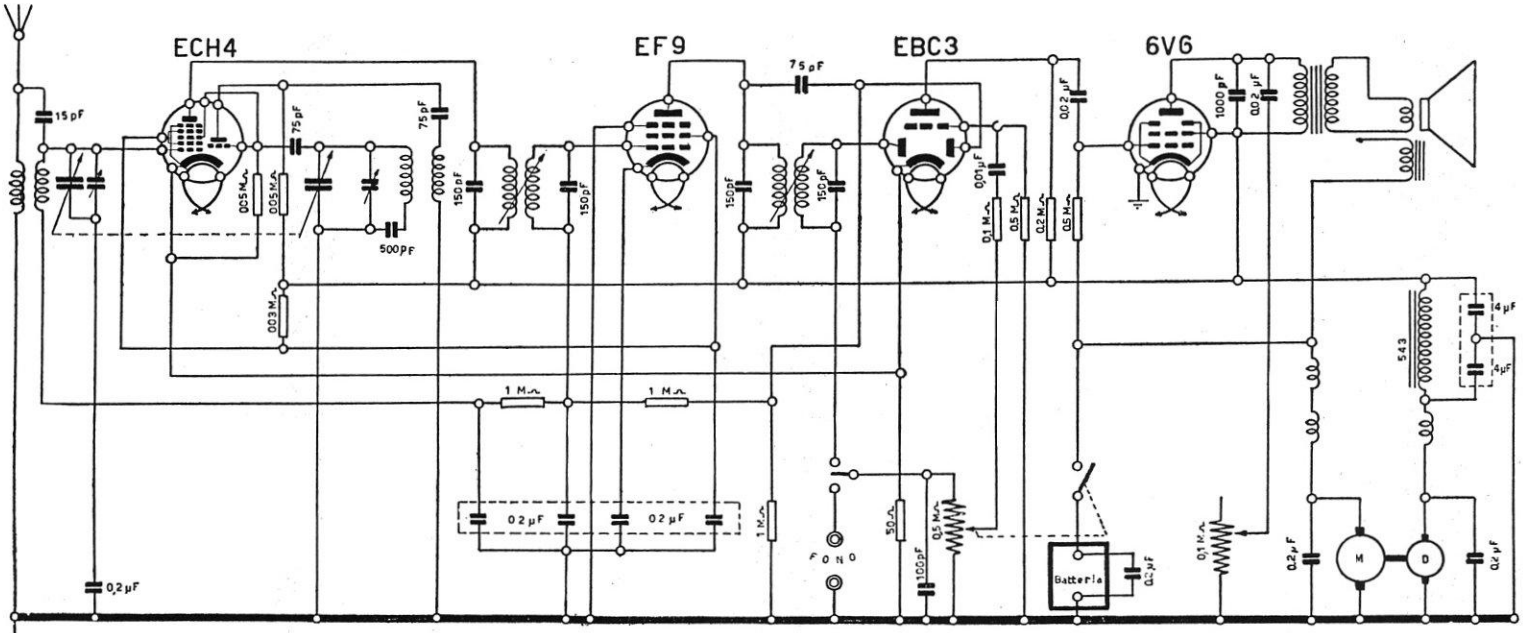

ING. GALLO - MOD. GHIBLI - Ricevitore supereterodina da automobile, alimentato dalla batteria di bordo. Tensione anodica da un gruppo motore-dinamo. Media frequenza: 468 kc/s.