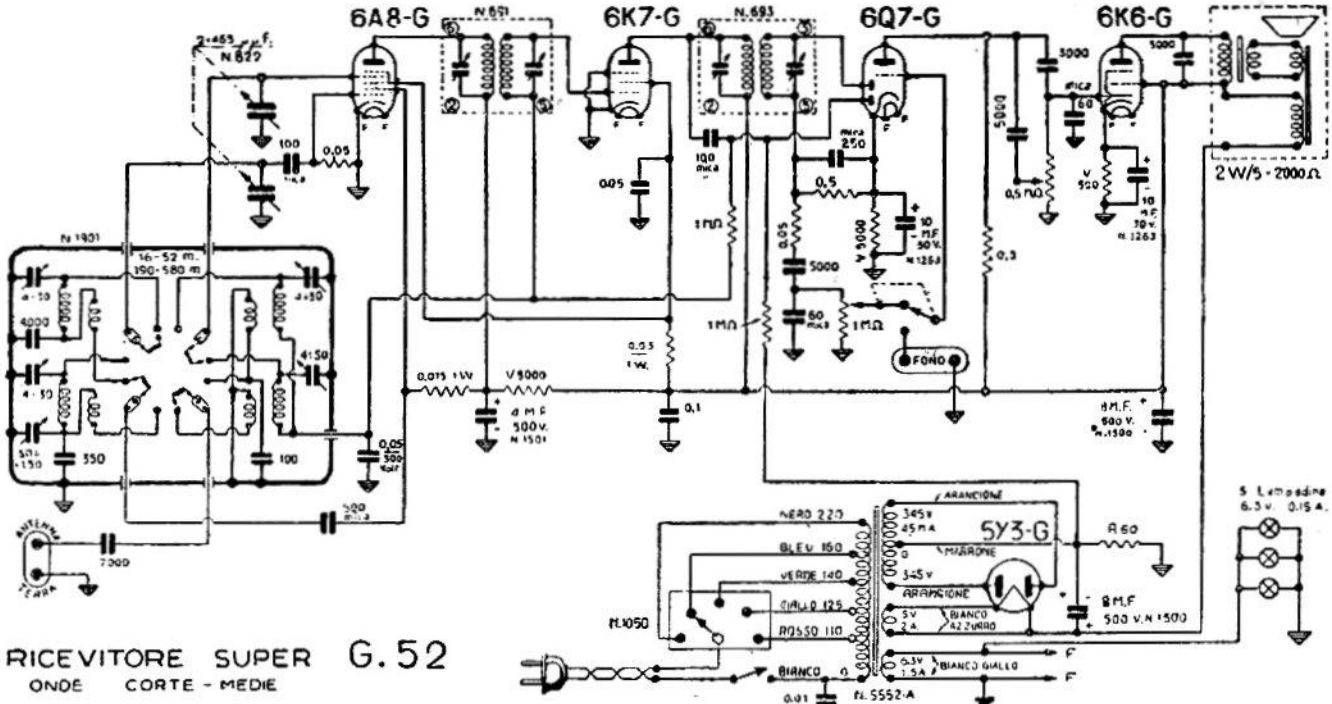

RICEVITORE SUPER G. 52
ONDE CORTE - MEDIE

S. A. JOHN GELOSO. — Mod. G. 52 - Produzione 1938-1939. - Onde corte 16-52, onde medie 190-580 m. - Media frequenza: 467 kHz. - Potenza d'uscita: 9 watt.