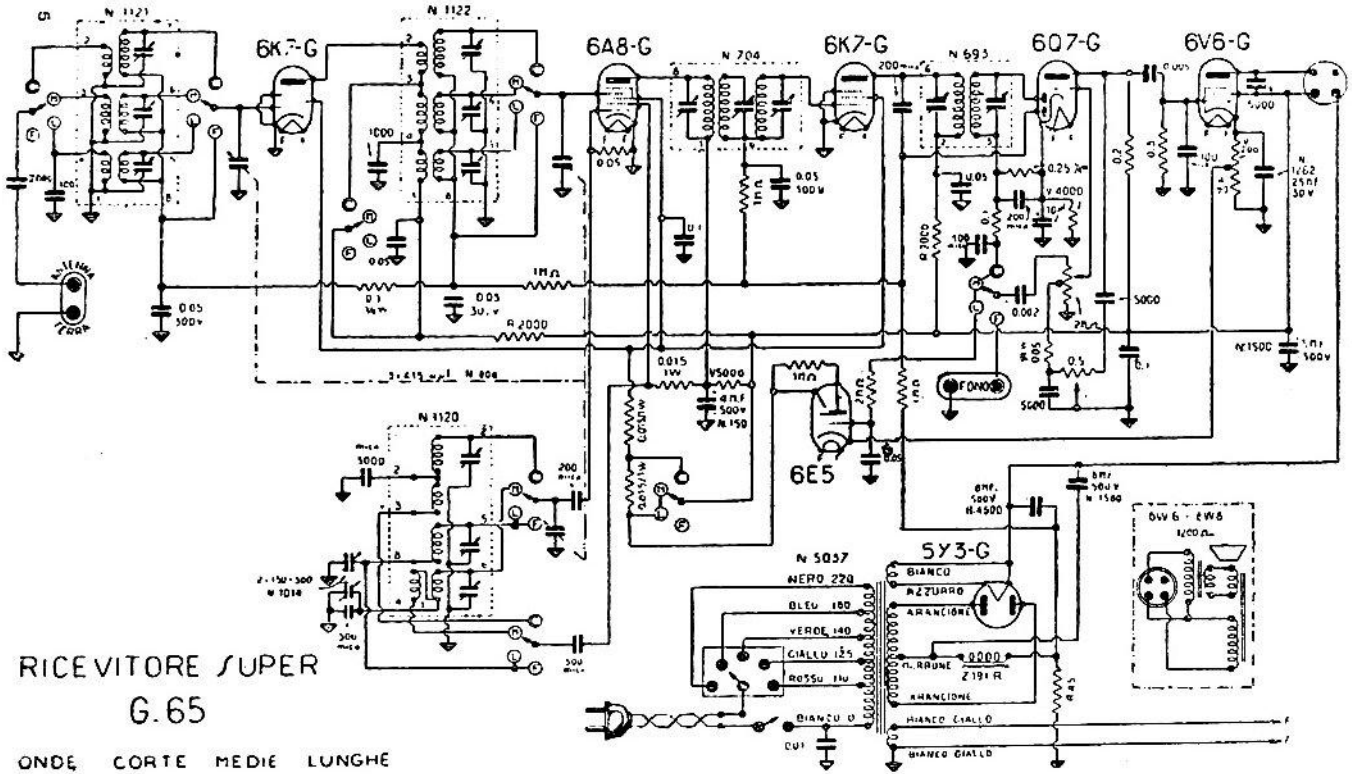

S. A. JOHN GELOSO. — Mod. G. 65. – Produzione 1939-1940. – Media frequenza: 467 kHz. – Potenza d'uscita: 4 watt.