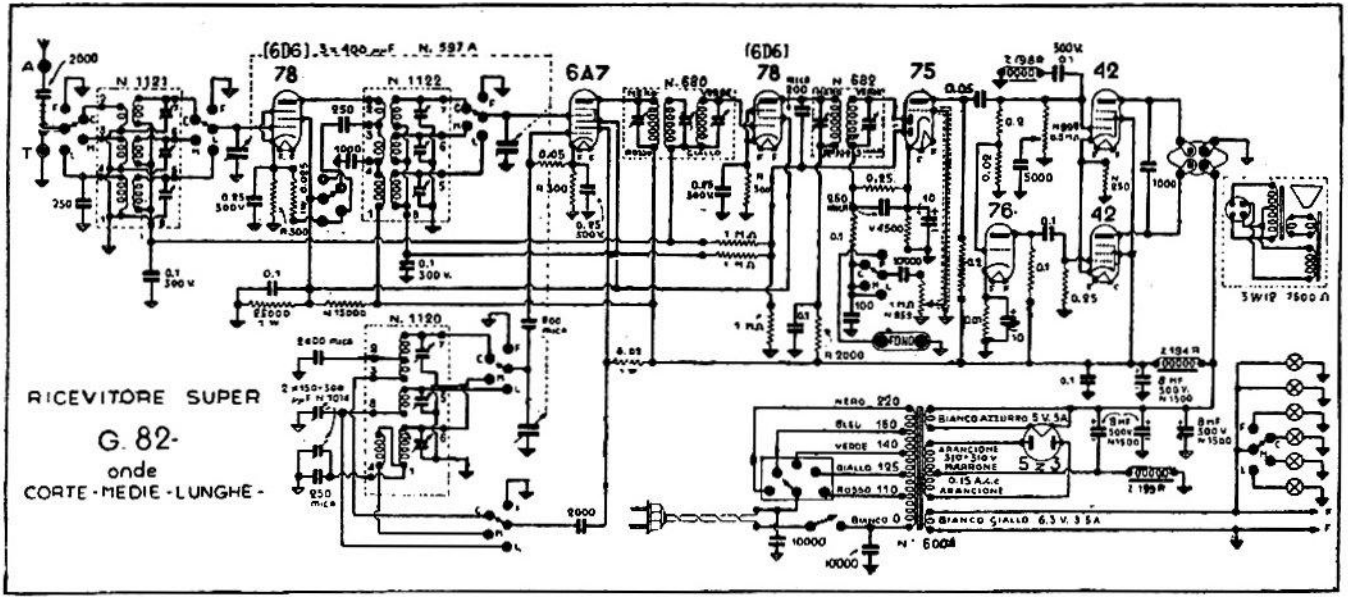

S. A. GELOSO. — Mod. G. 82. – 300 V al I° elettrolitico, 280 V al II°. – Media frequenza: 467 kHz. – Prod. 1937.