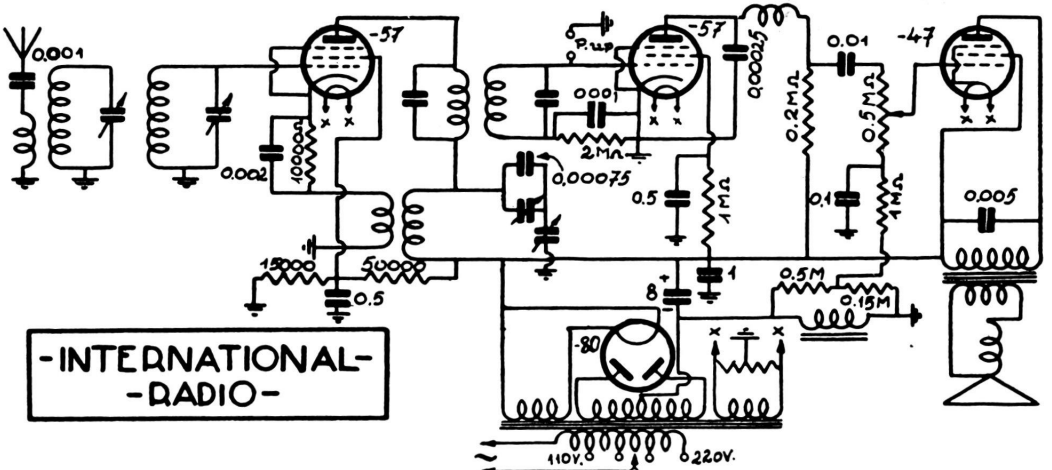

Onde medie. - M. F. 175 kc. - Modello « Folletto ». - Produzione 1932. - Potenza d'uscita: 1,5 watt.