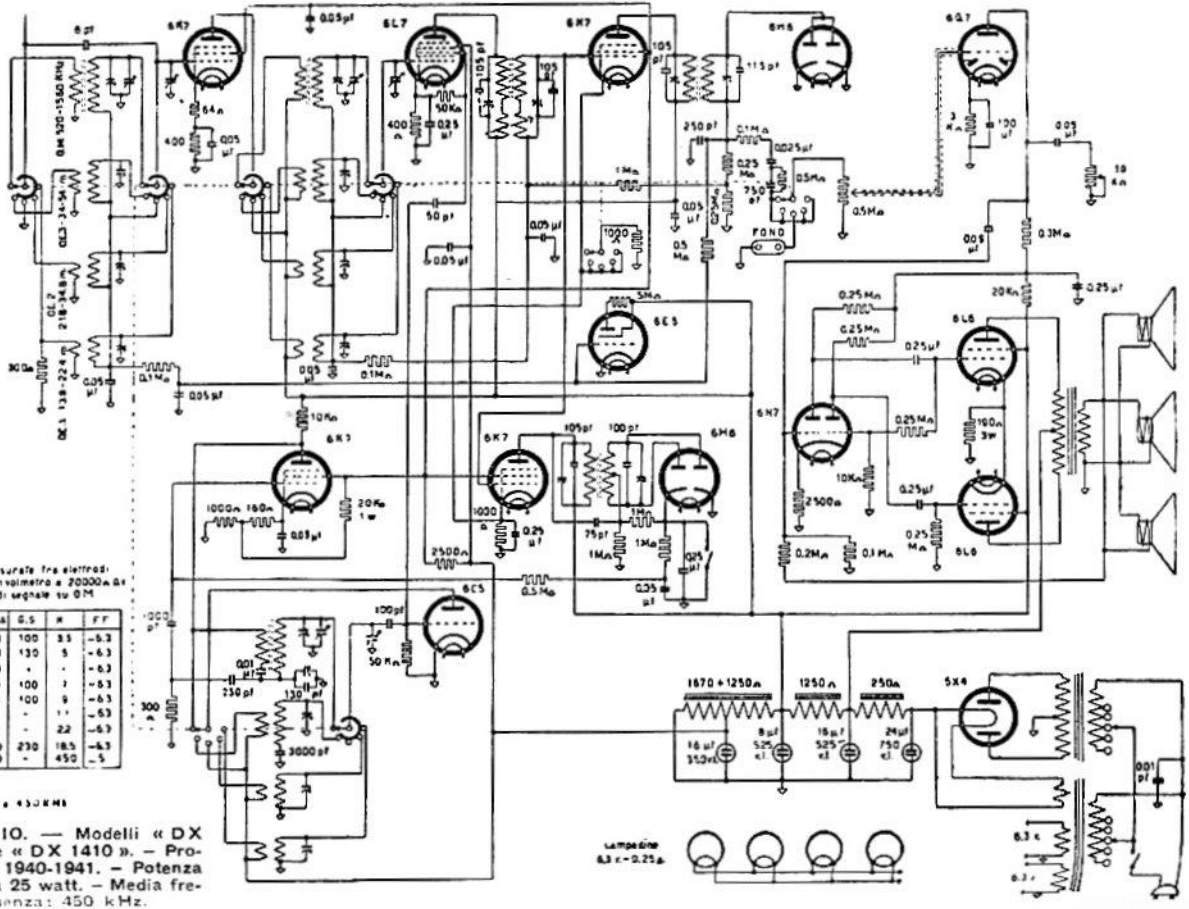

Tensioni misurate fra elettrodi e massa con voltmetro a 20000 Ω di in assenza di segnale su OM

Valvole	Placca	G.S	K	FF
6K7	230	100	3,5	-6,3
6L7	230	130	5	-6,3
6E5	150	-	-	-6,3
6K7 MF	230	100	7	-6,3
6a7 CAF	150	100	9	-6,3
6Q7	85	-	11	-6,3
6K7	85	-	22	-6,3
6L6	350	230	18,5	-6,3
5X4	450	-	450	-5

IRRADIO. — Modelli « DX 1400 » e « DX 1410 ». — Produzione 1940-1941. — Potenza di uscita 25 watt. — Media frequenza: 450 kHz.