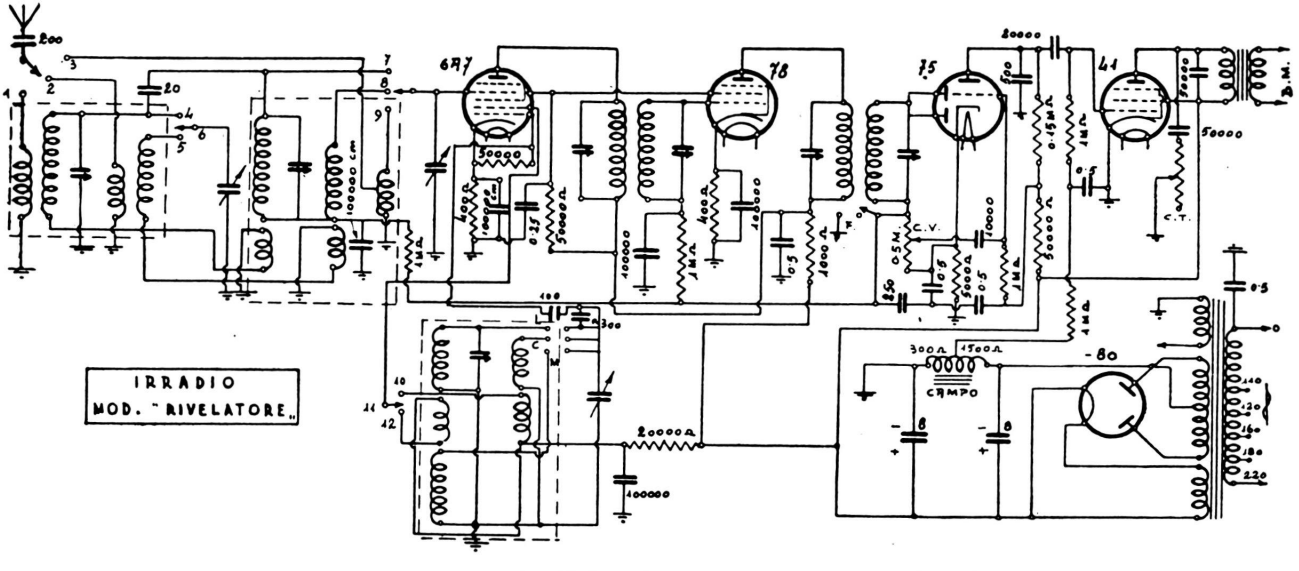

Onde medie, corte e lunghe. - M. F. 360 kc. - C. A. V. - C. T. - Grande scala parlante con indicazione luminosa. - Commutatore di gamma a quattro posizioni, delle quali una Fono. - Potenza d'uscita: 3 watt.