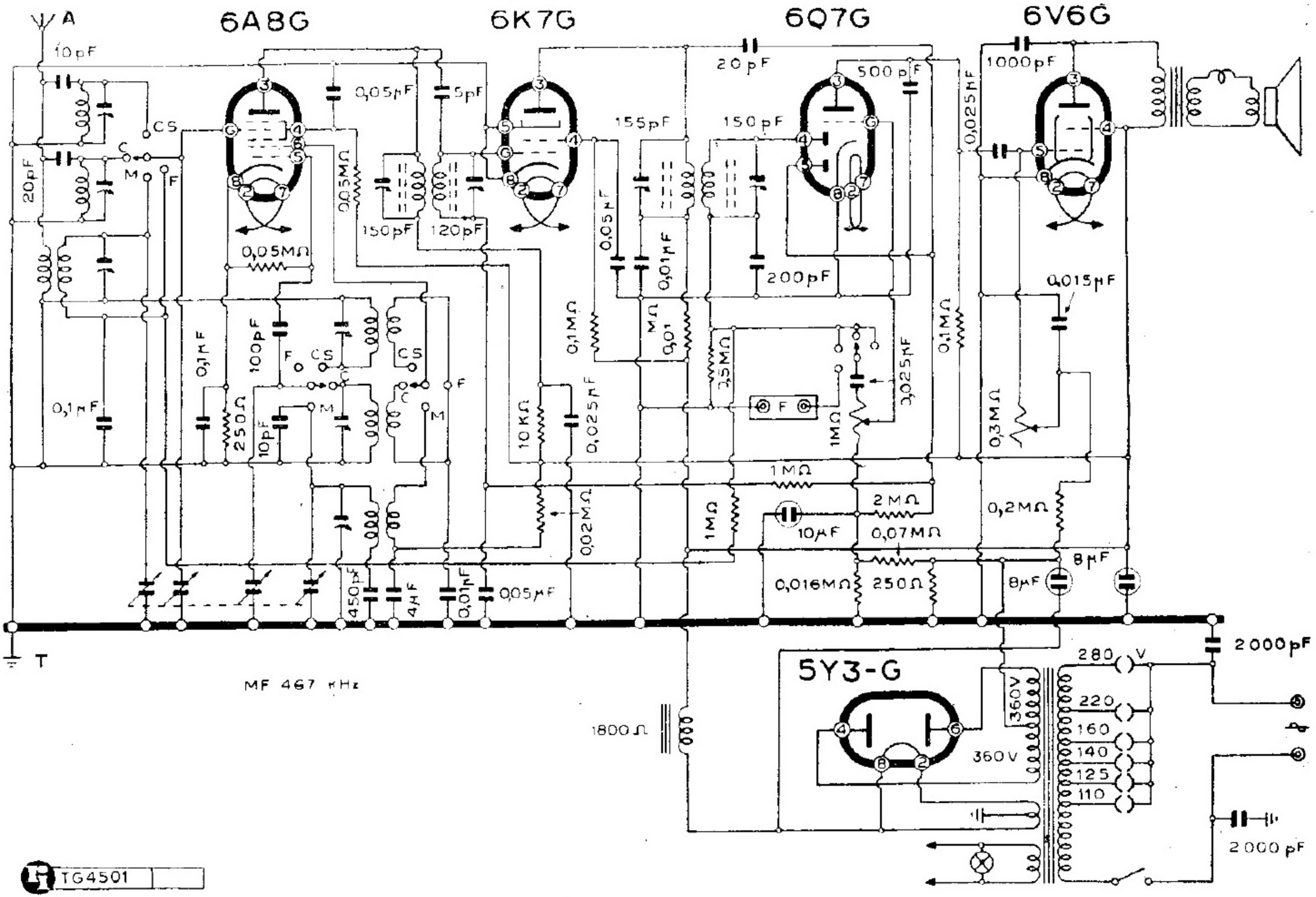

JAHR - MODD. « ALBA II » « ALBA III »

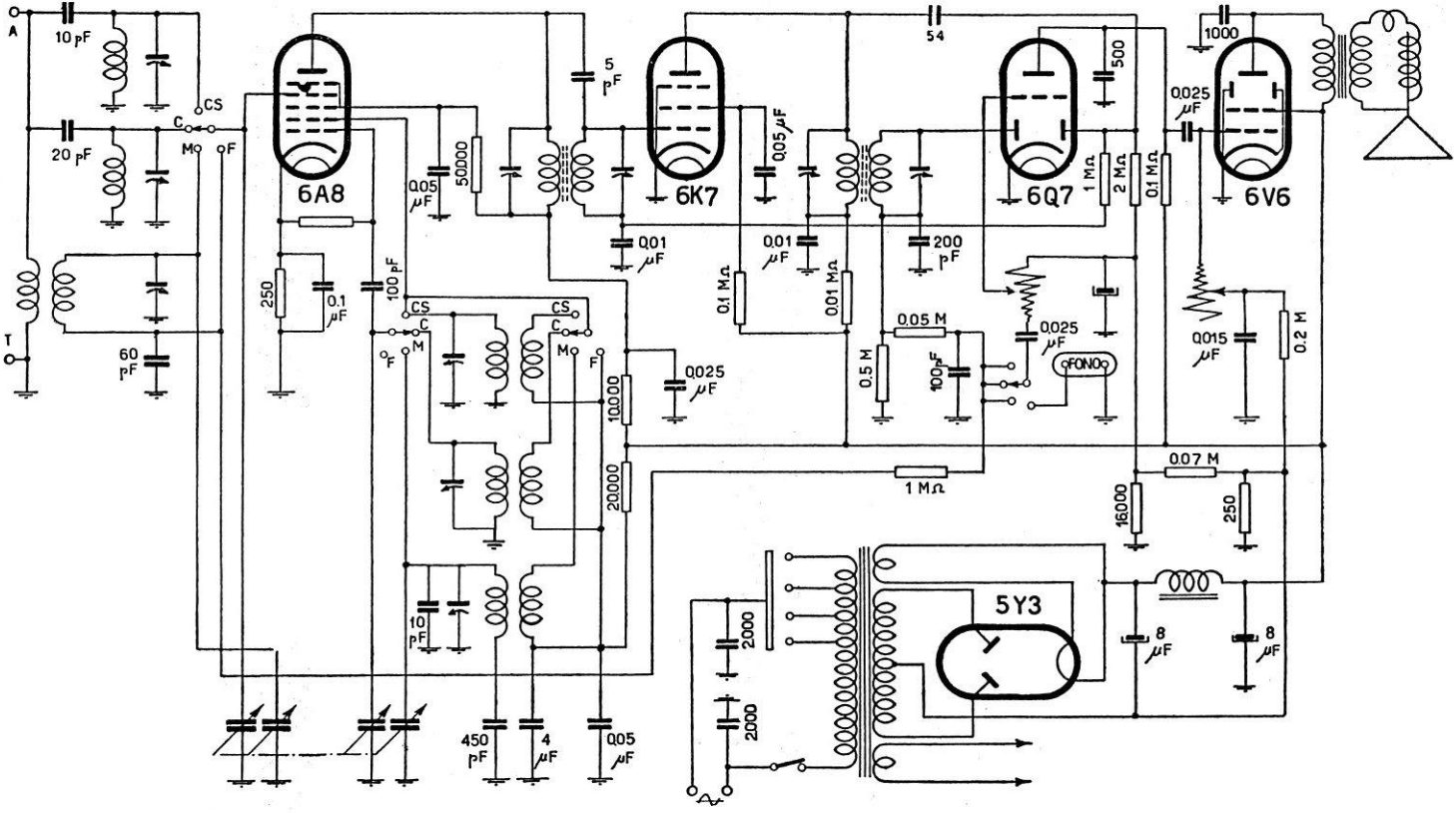

ING. HUGONY - JAHR RADIO - Mod. ALBA II - Ricevitore supereterodina a sensibilità elevata: 15 μV gamma onde medie. Potenza d'uscita: 4 W. Selettività: 40 dB a 9 kc/s. Consumo: circa 70 W. Produzione 46-47.