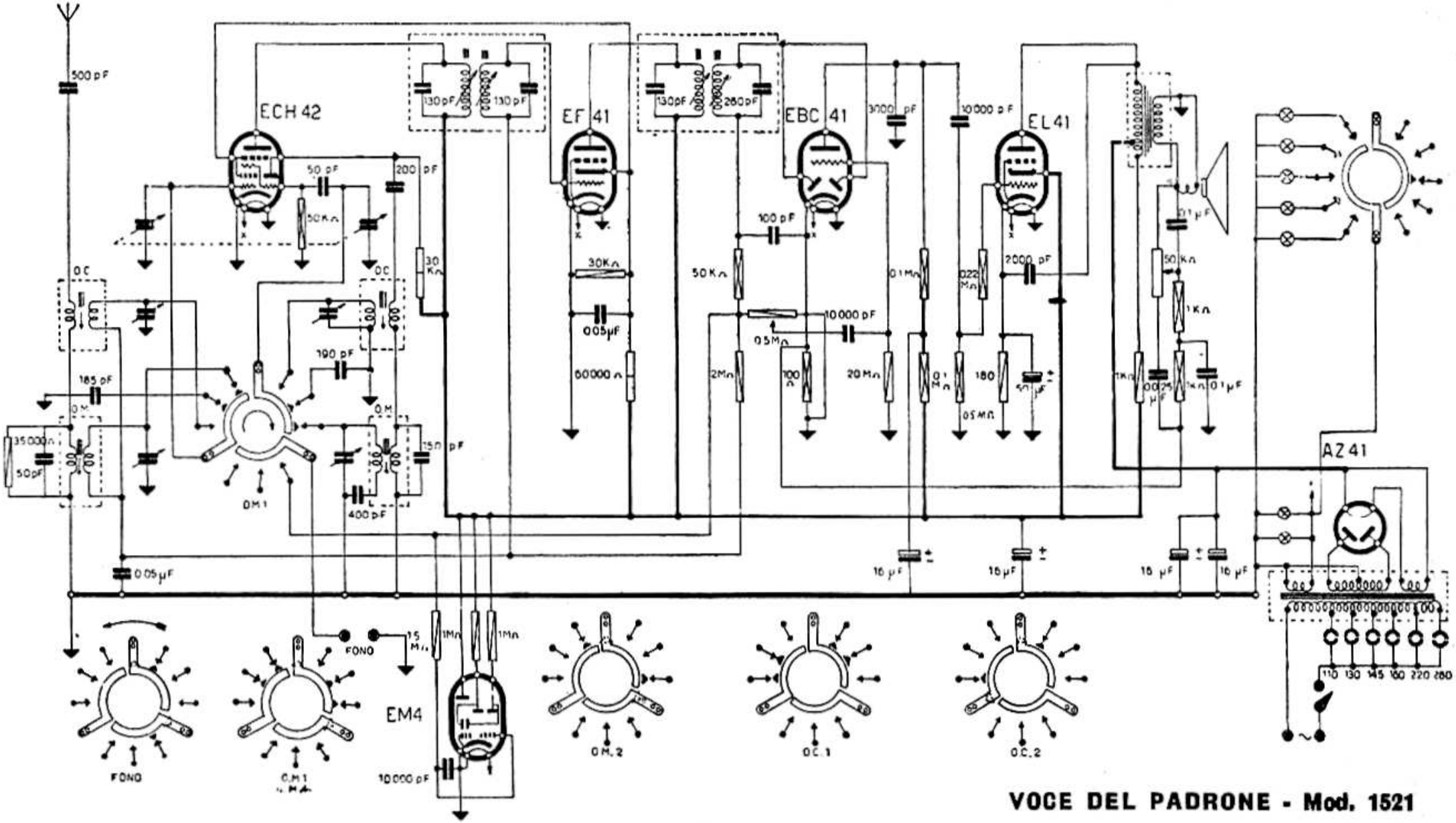

VOCE DEL PADRONE - Mod. 1521

VOCE DEL PADRONE – Mod. MARCONI 1521 – Onde medie divise e due gamme di onde corte. Media frequenza 465 kc.