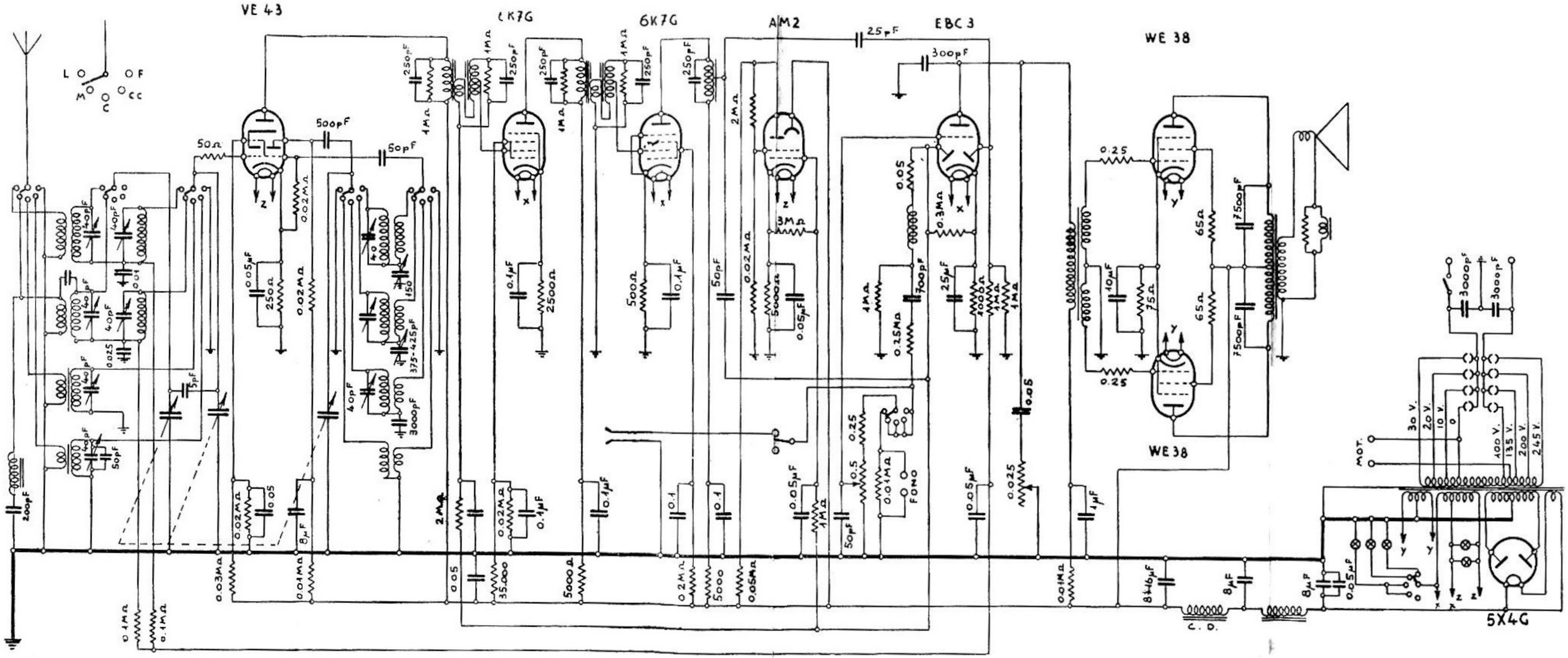

LA VOCE DEL PADRONE. — Mod. « Marcon 1756 ». Telaio Voce del Padrone mod. 561. – Produzione 1939-1940. – Media frequenza: 465 kHz. – (Questo ricevitore è descritto in Moderna Supereterodina, 5ª ediz.)
Il mod. « 1756 A » corrisponde al mod. « 1756 » con la differenza che al posto del condensatore fisso di 700 pF nel circuito del diodo rivelatore della EBC3 sono stati messi due condensatori in serie, uno da 3000 pF e l'altro di 350 pF, quest'ultimo può venir cortocircuitato dando luogo al comando « Fedeltà ».