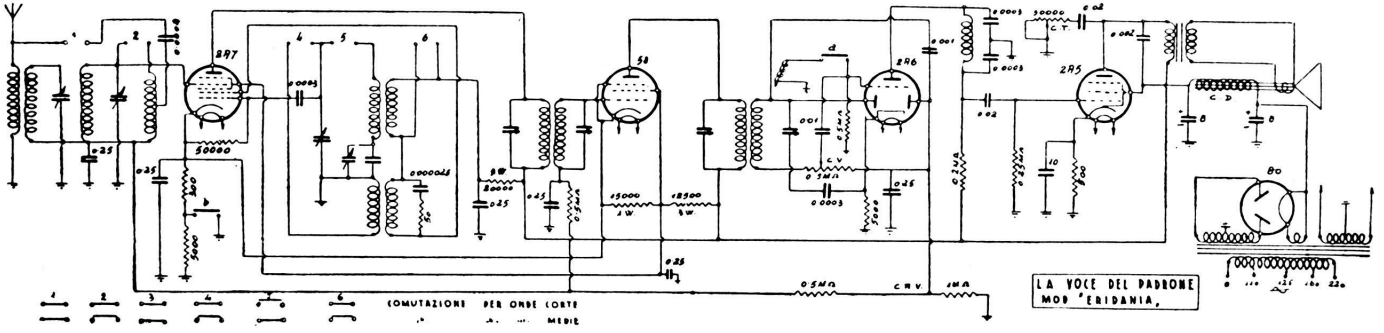

Onde medie e corte. - M. F. 175 kc. - C. A. V. - C. T. - V. S. - 2A7 oscill.-modul.; 58 amplif. m. f.; 2A6 demodul. e c.a.v.; 2A5 finale di potenza con polarizzazione automatica di griglia. - Stesso schema anche per modelli Ausonia e Tirrenia. - Potenza d'uscita: 3,5 watt.

VALVOLA	PLACCA	SCHERMO	GRIGLIA	ANODO OSCILL.
2A7	220	90	— 3	150
58	220	90	— 3	—
2A6	170	—	— 2	—
2A5	200	220	— 16	—
80	350	—	—	—