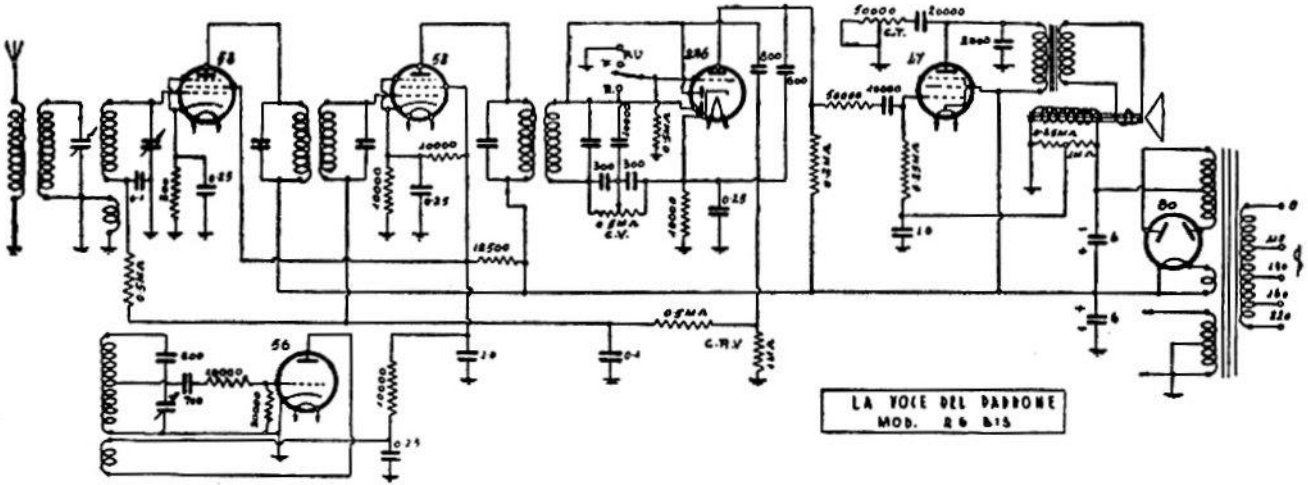

LA VOCE DEL PADRONE. — Modelli « R 6 bis, RF 61 e R 6000 ». — Produzione 1933. — Media frequenza 175 kc.
Stesso schema anche per il mod. RG7B e RG72, con una 58 in AF.