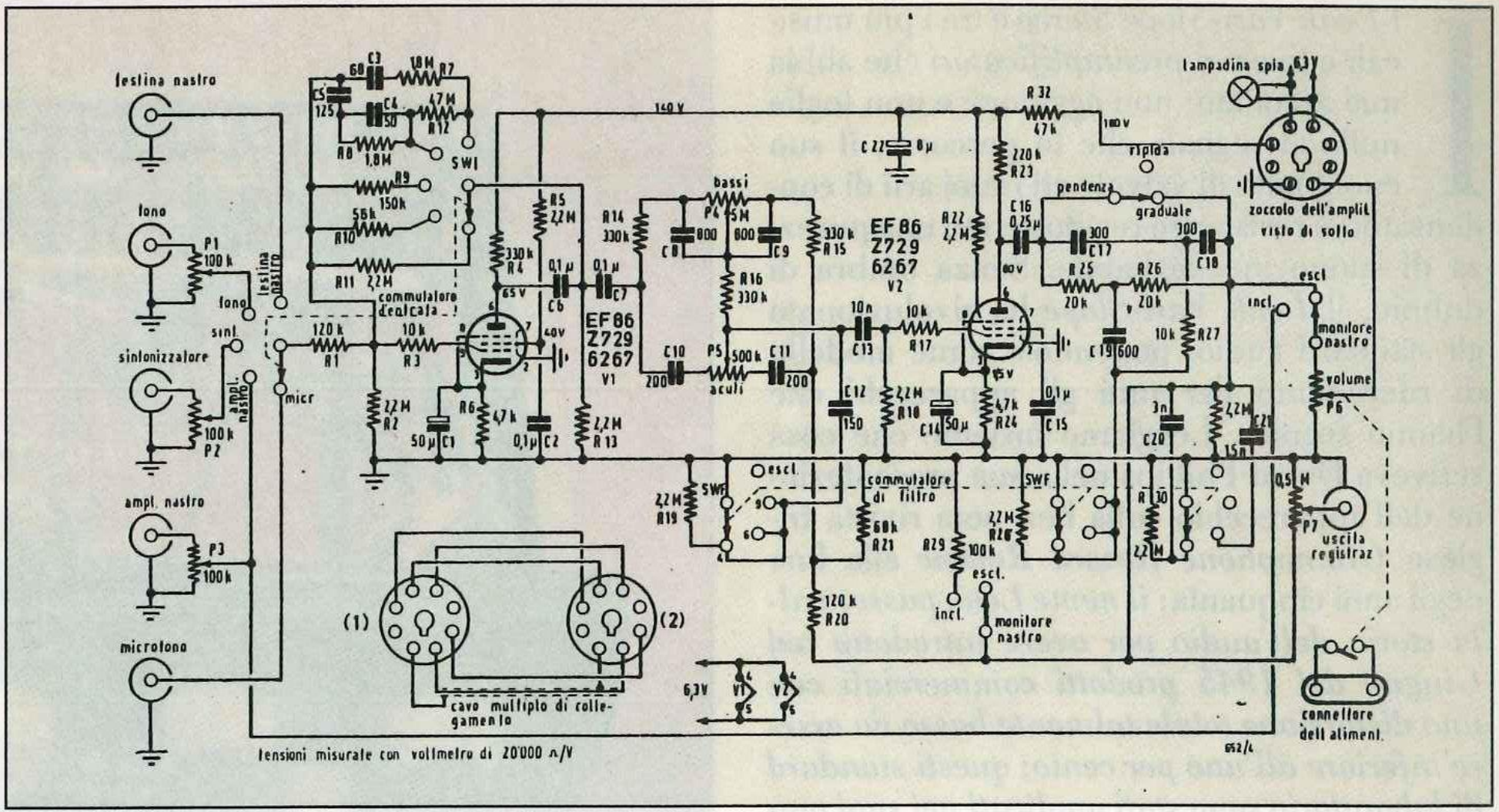

tensioni misurate con voltmetro di 20'000 Ω/V