MAGNADYNE AUTORADIO TIPO "R.A.C.I."

(VOLT 12)

B = BATTERIE ACCUMULATORI

A = ALIMENT: ANODICA

K = 1000

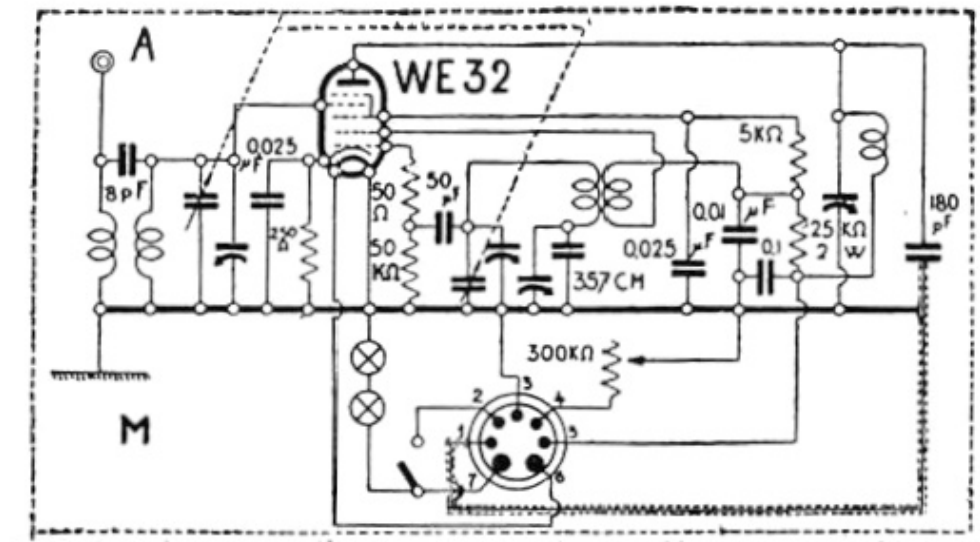

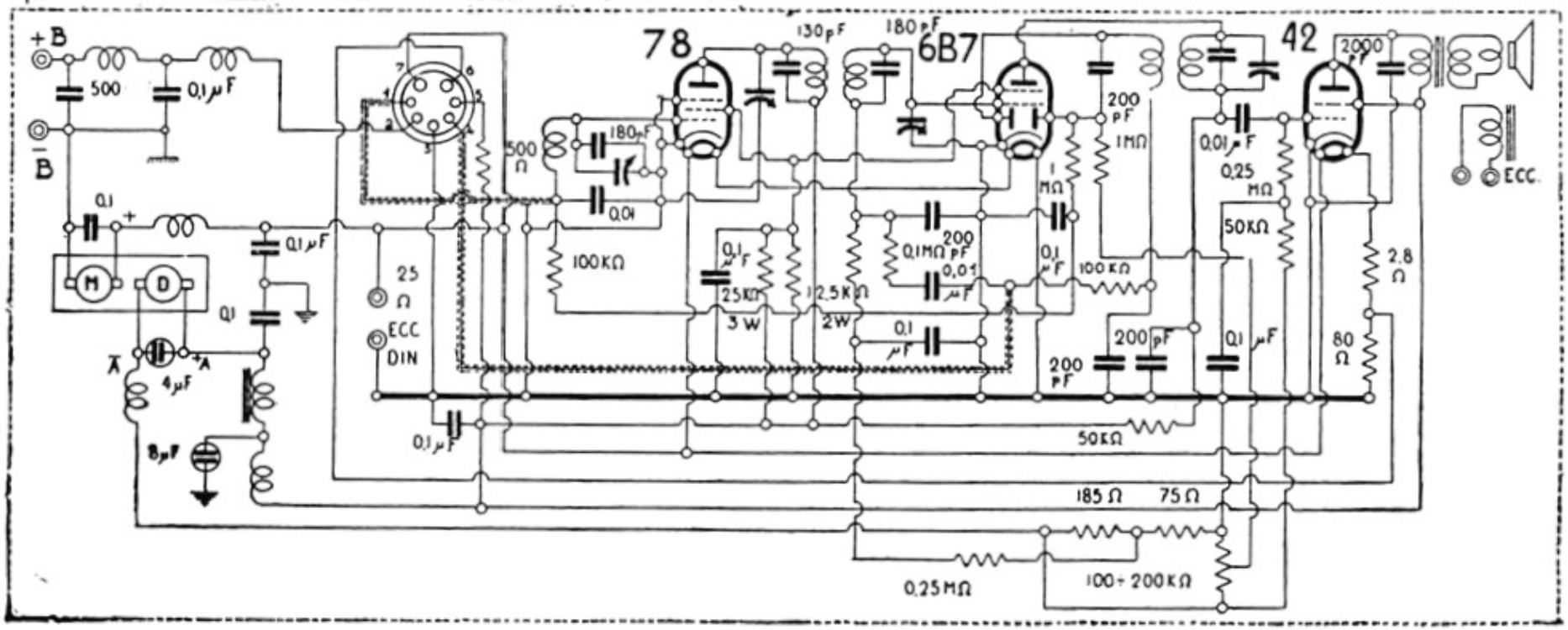

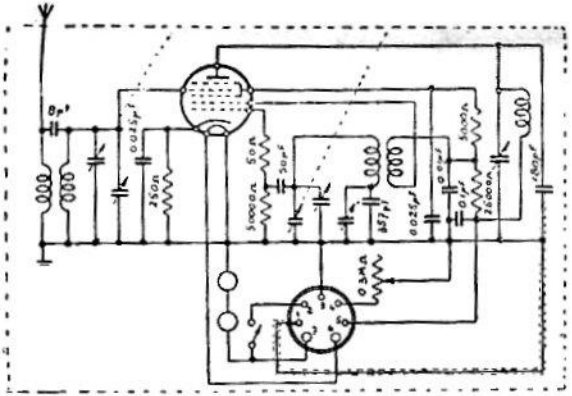

MAGNADINE AUTORADIO TIPO "R.A.C.I."

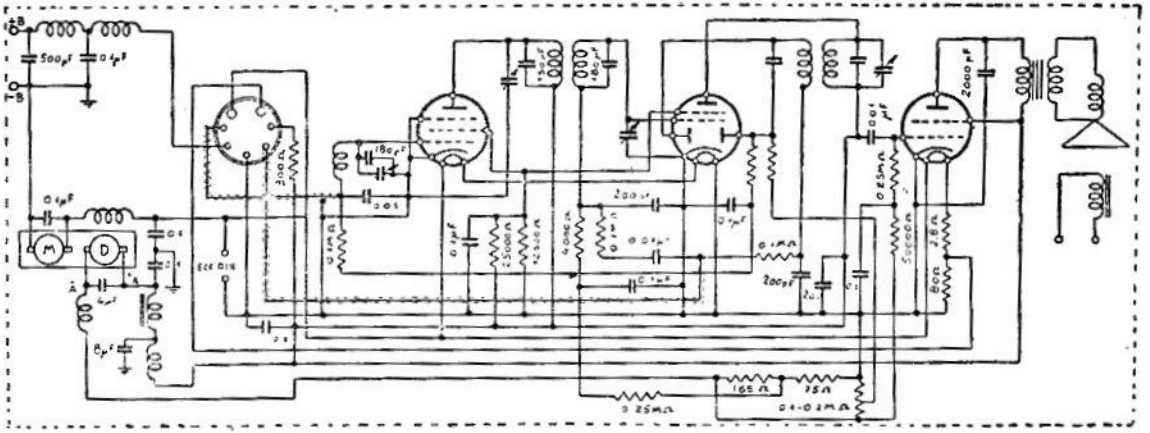

MAGNADINE RADIO. — Mod. Autoradio. — Produzione 1938-39. — Media frequenza: 362.5 kHz.