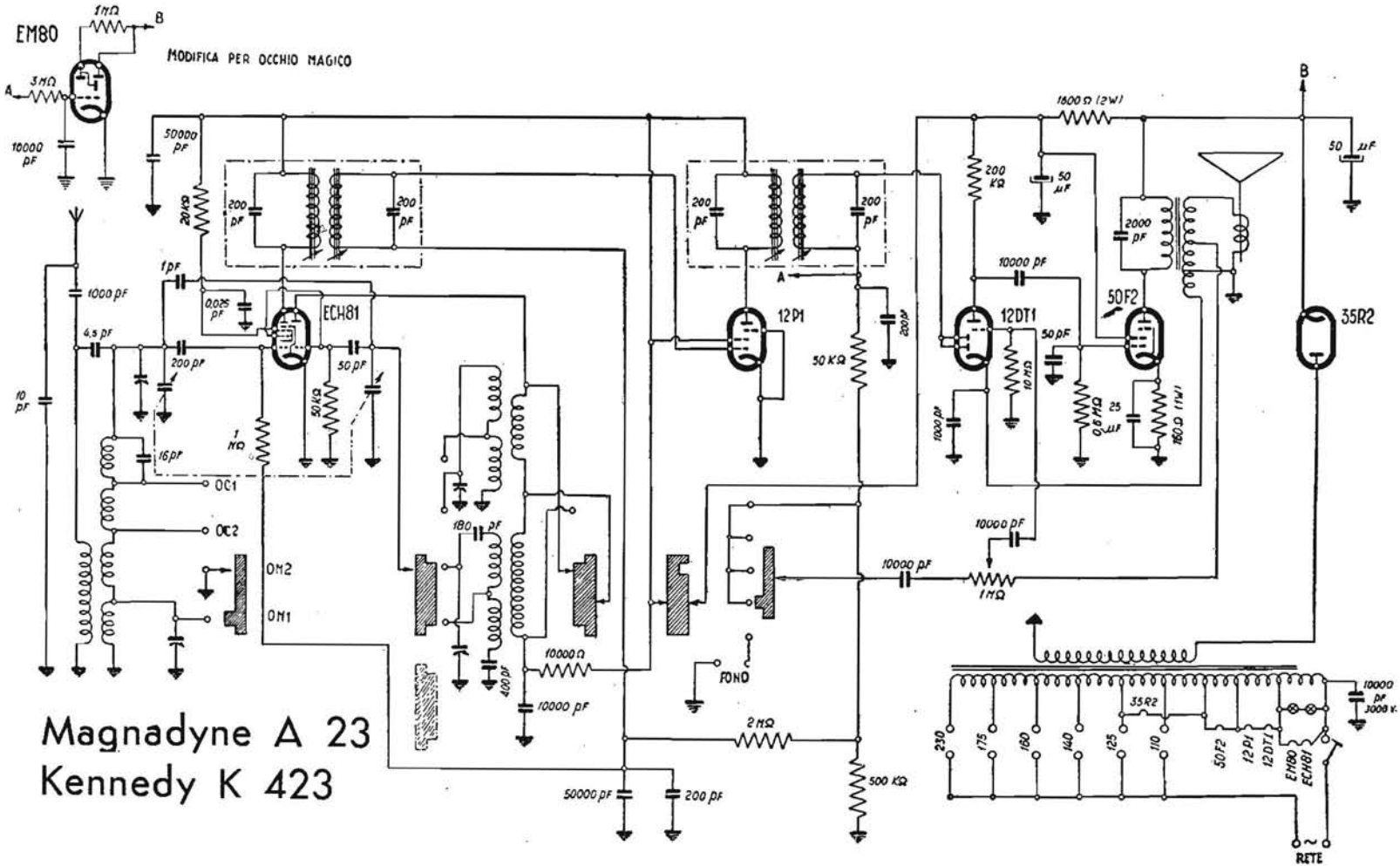

MAGNADYNE RADIO - Modd. A 23 e K 423. Apparecchio a gamma onde medie divisa, e gamma onde corte divisa. Media frequenza a 471 kc/s. Potenza d'uscita 2 watt.