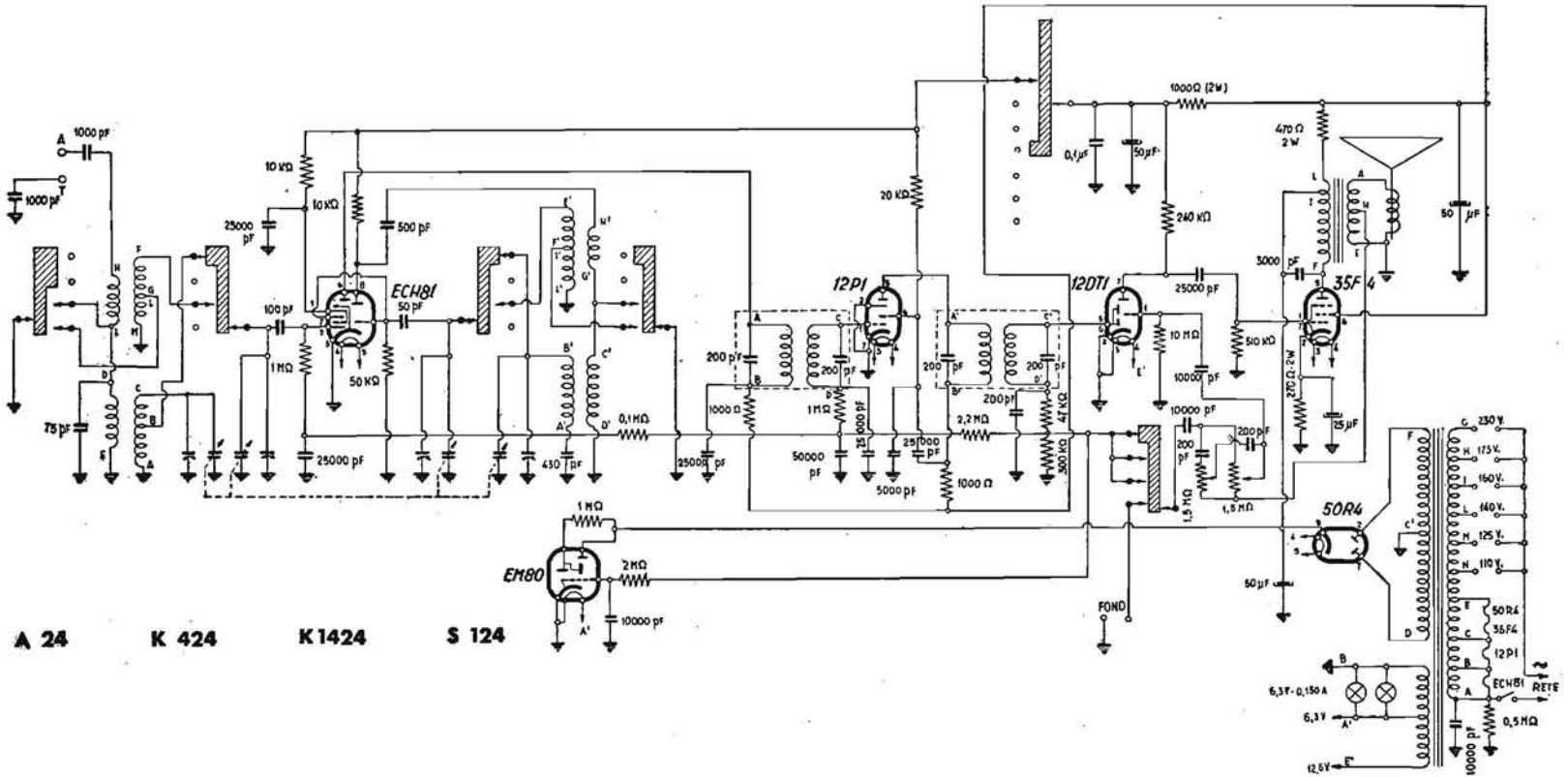

MAGNADYNE RADIO - Modd. A 24, K 424, K 1424 e S 124. Apparecchio a una gamma onde medie e tre gamme onde corte. Media frequenza a 471 kc/s. Potenza d'uscita 4 watt.