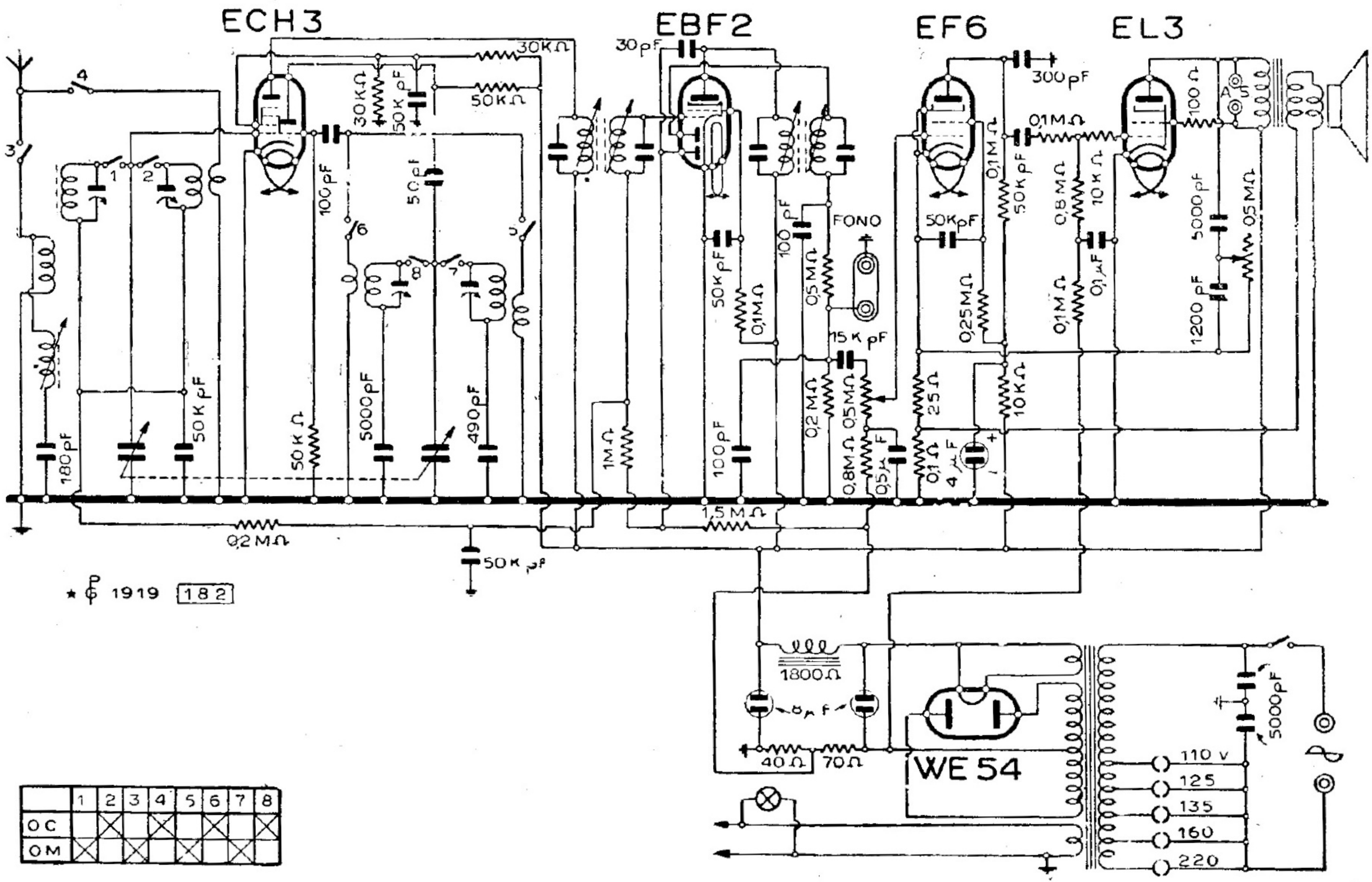


| | 1 | 2 | 3 | 4 | 5 | 6 | 7 | 8 |
|---|---|---|---|---|---|---|---|---|
| OC | | X | | X | | X | | X |
| OM | X | | X | | X | | X | |

MINERVA - MODD. « 415 » « 415 S »

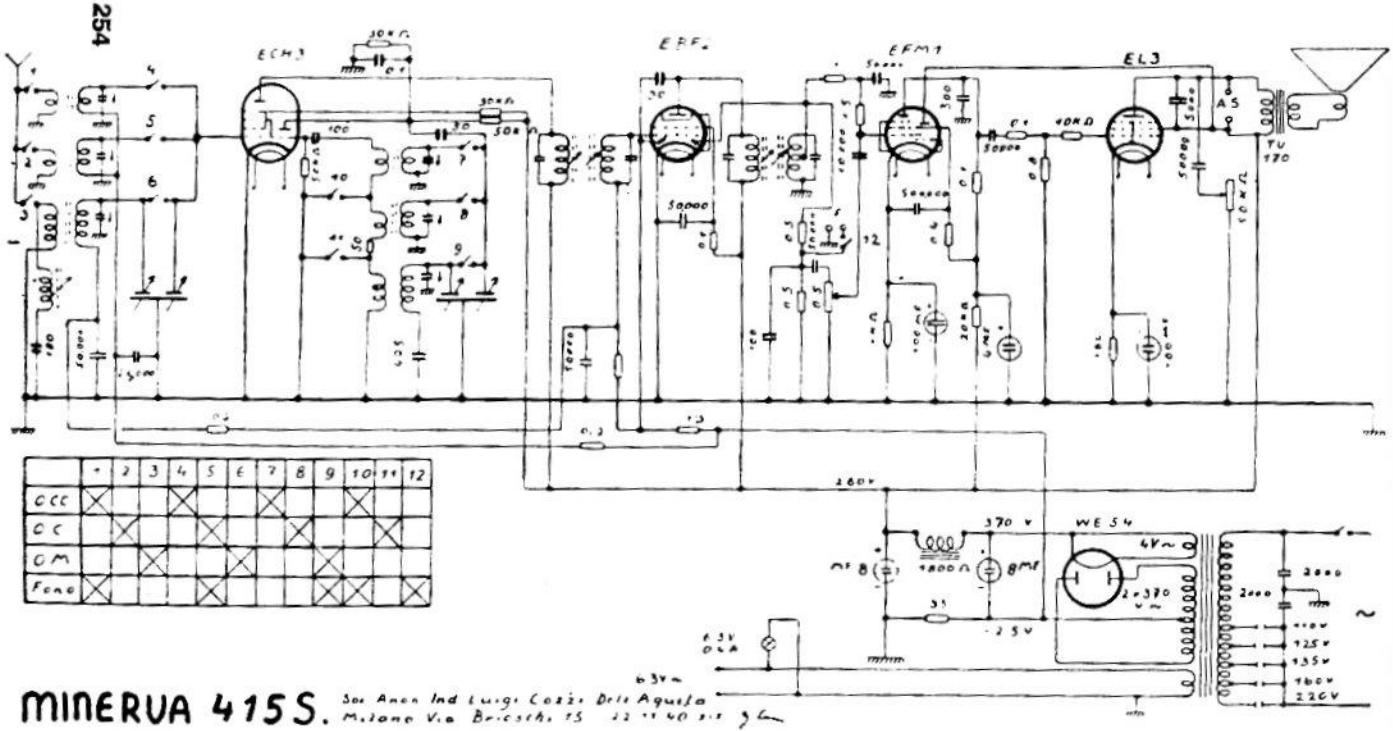


MINERVA RADIO. — Mod. «415 S». – Gamme: media da 190 a 580 m., corte da 26 a 52 m., cortissime da 13 a 26 m. – Produzione 1940-1941. – Media frequenza: 470 kHz.