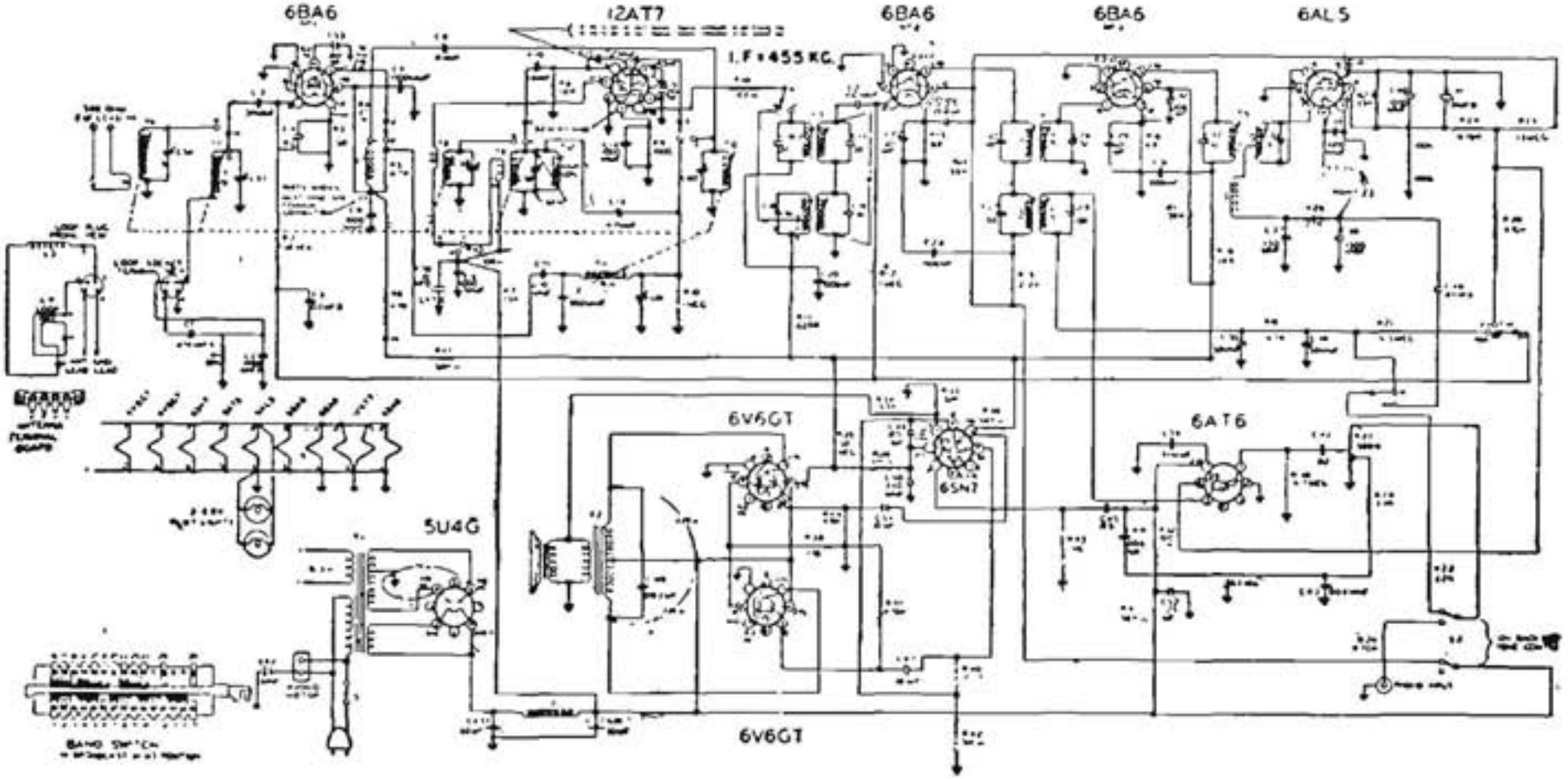

WARDS MODD. 74BR - 2707A

Ricevitore ad ampiezza ed a frequenza modulata (AM-FM), sopramobile, con trasformatore di alimentazione, funzionante con telaio interno per AM e dipolo per FM.