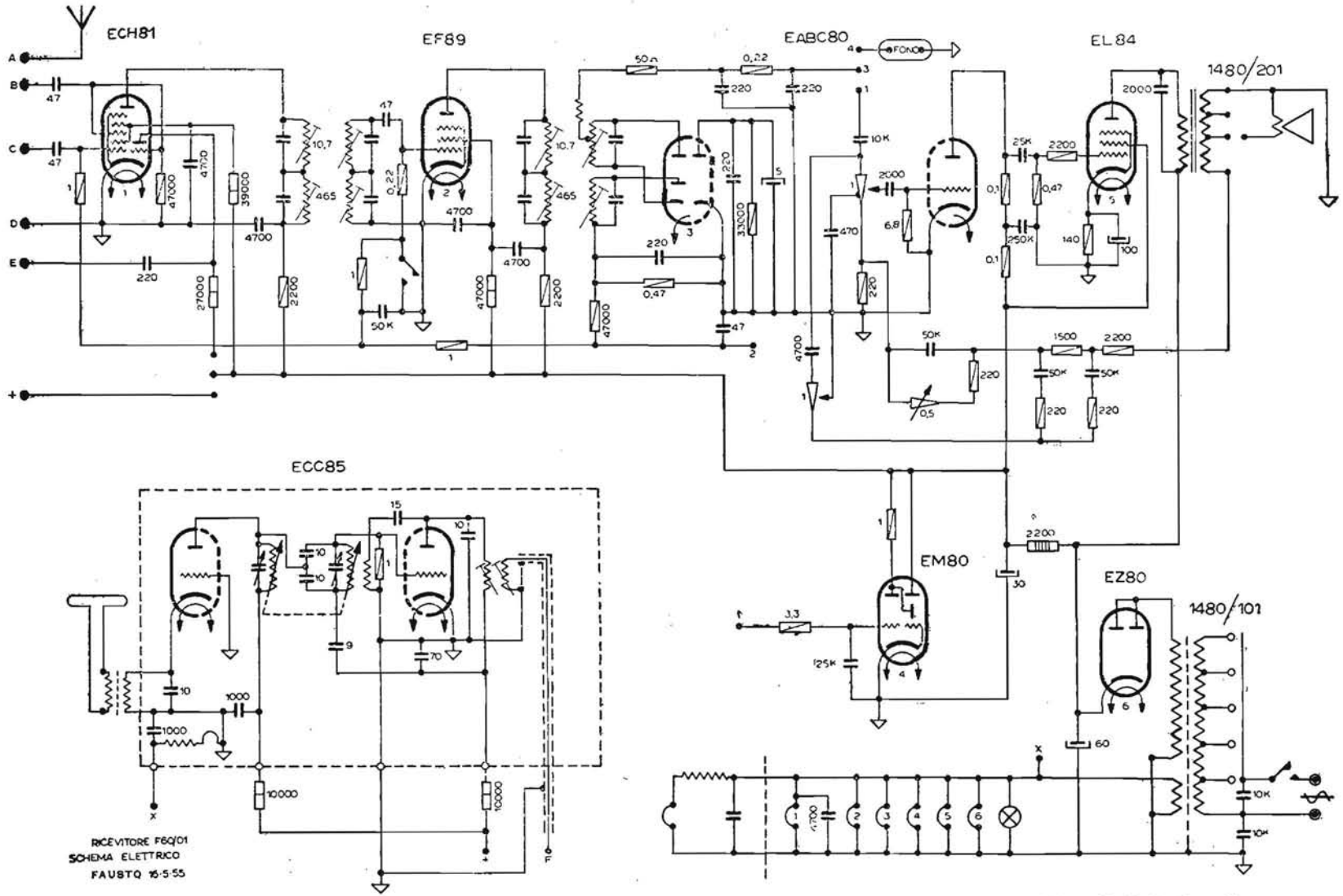

NOVA RADIO - Modd. F. 60 e F. 61 - Apparecchi a modulazione di ampiezza e di frequenza. Lo schema è del mod. F. 60; il mod. F. 61 differisce solo per avere 3 altoparlanti, con riproduzione 3D. Onde medie e onde corte/cortissime. Onde ultracorte a FM. Media frequenza AM a 465 kc/s, media frequenza FM a 10,7 Mc/s. Potenza d'uscita 5 watt.