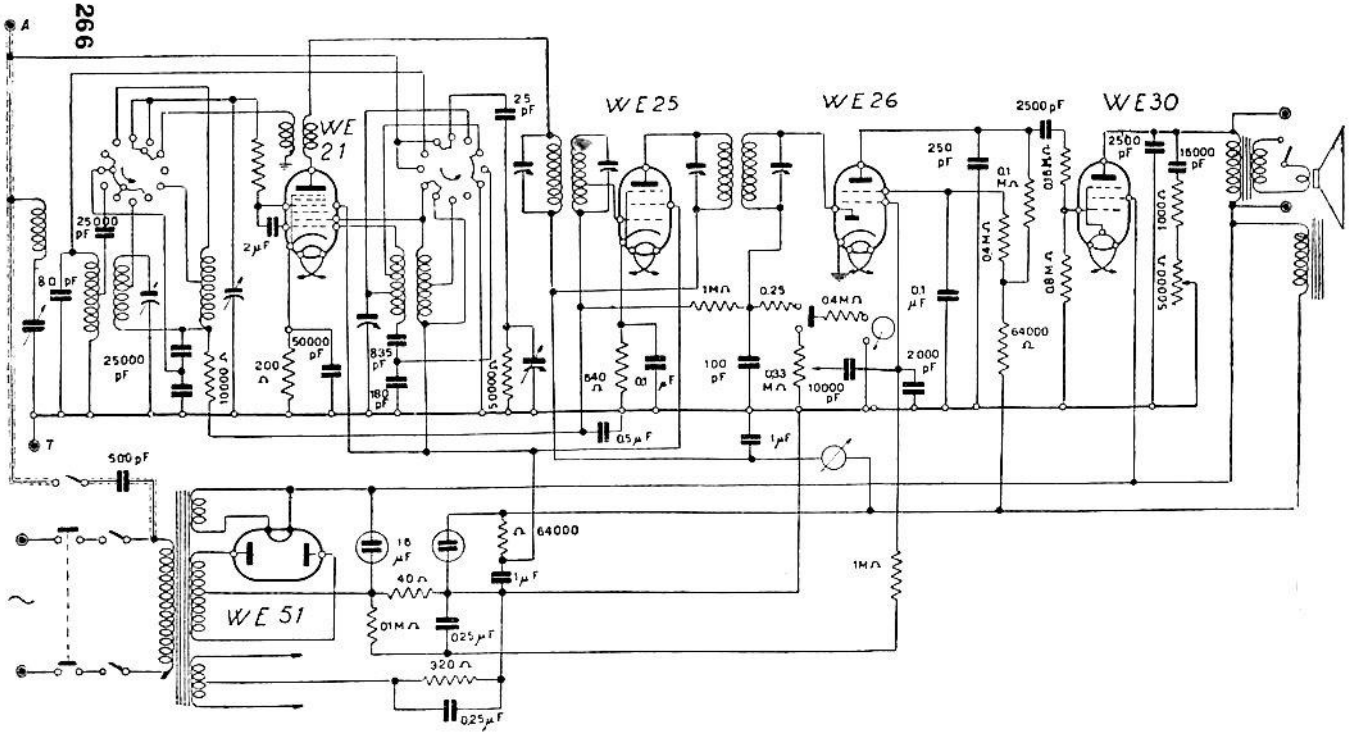

PHILIPS RADIO. — Mod. « 428 » e anche « 651 M, 653 M ». – (SUPER POPE P97A). – Media frequenza: 468 kHz. – Potenza: 3 W. – Produzione: 1935-1936.