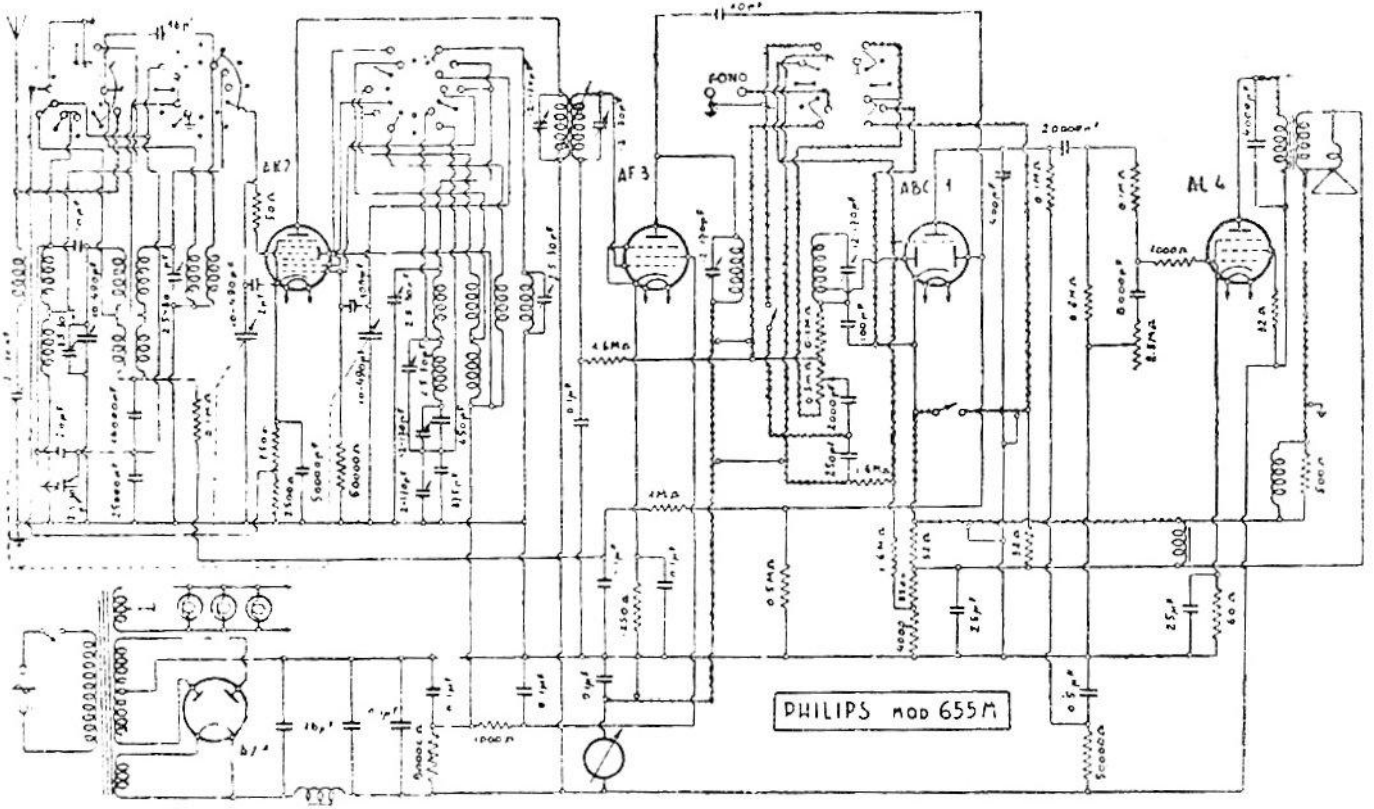

PHILIPS RADIO. — Modello « 655 M ». – Produzione 1937. – Media frequenza: 138 kHz.