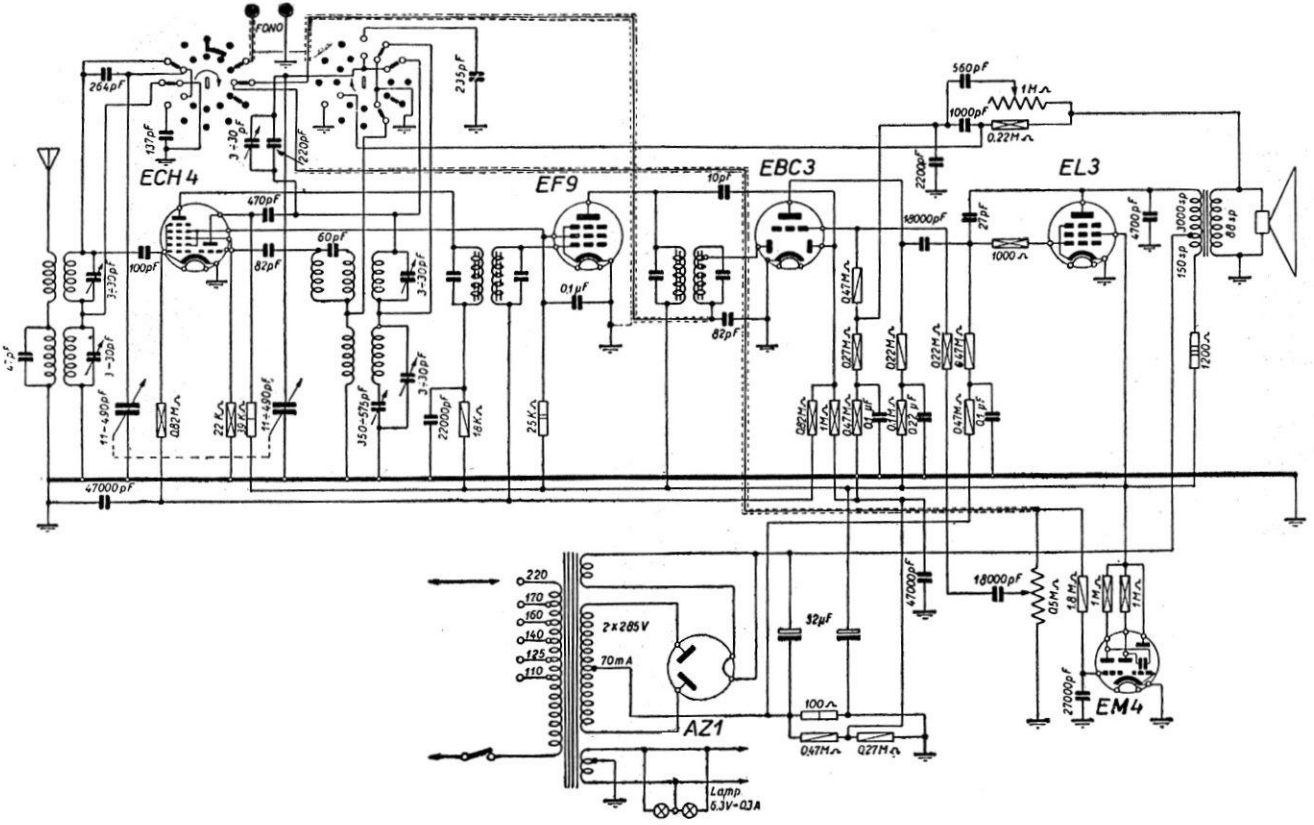

PHILIPS RADIO - Mod. BI 591 A - Ricevitore a gamme spostate. Media frequenza 468 kc. Massima tensione raddrizzata 290 V. Consumo 50 W. Potenza d'uscita 4 W.