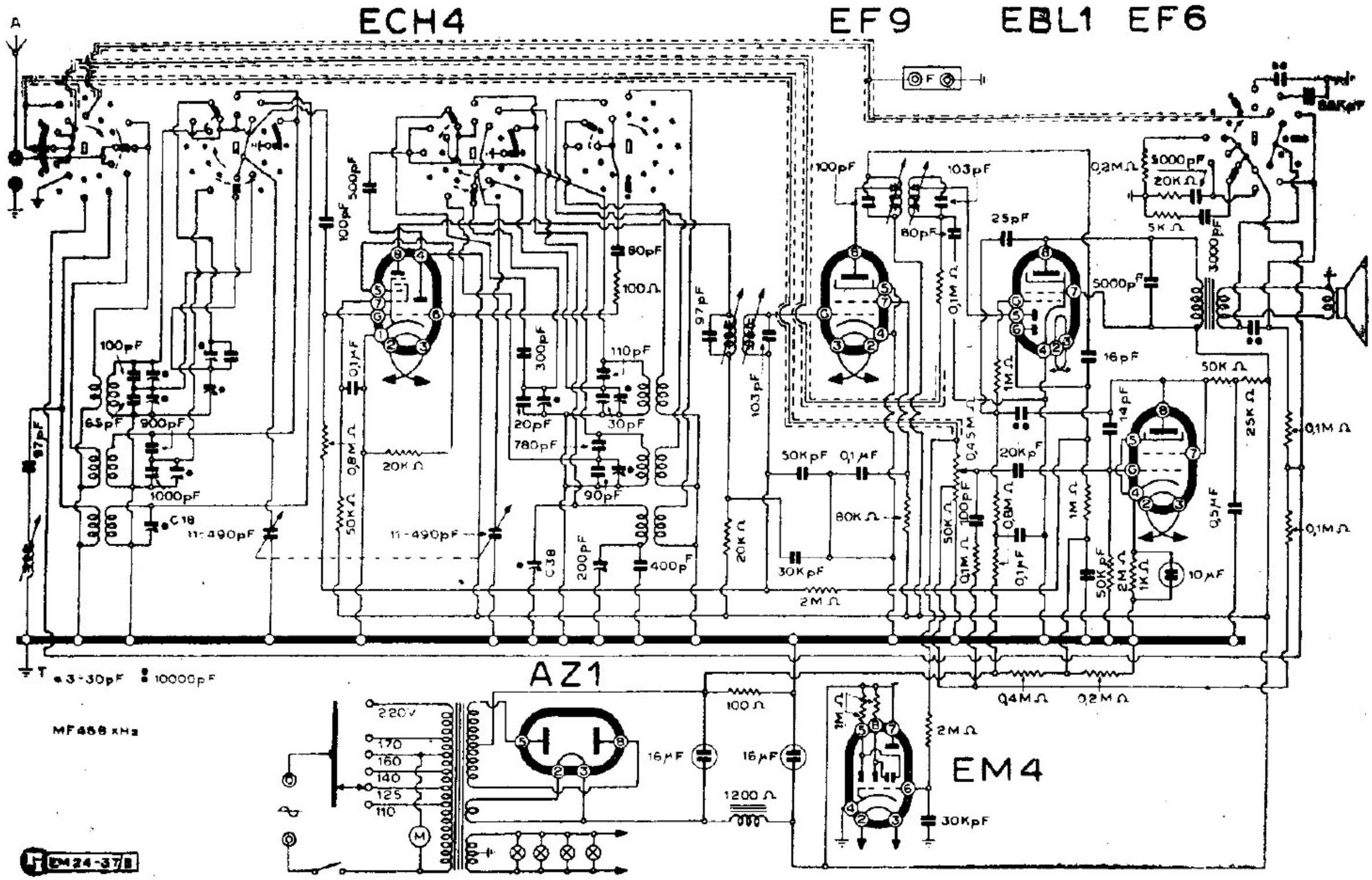


PHILIPS RADIO - MOD. « DI 580/A »

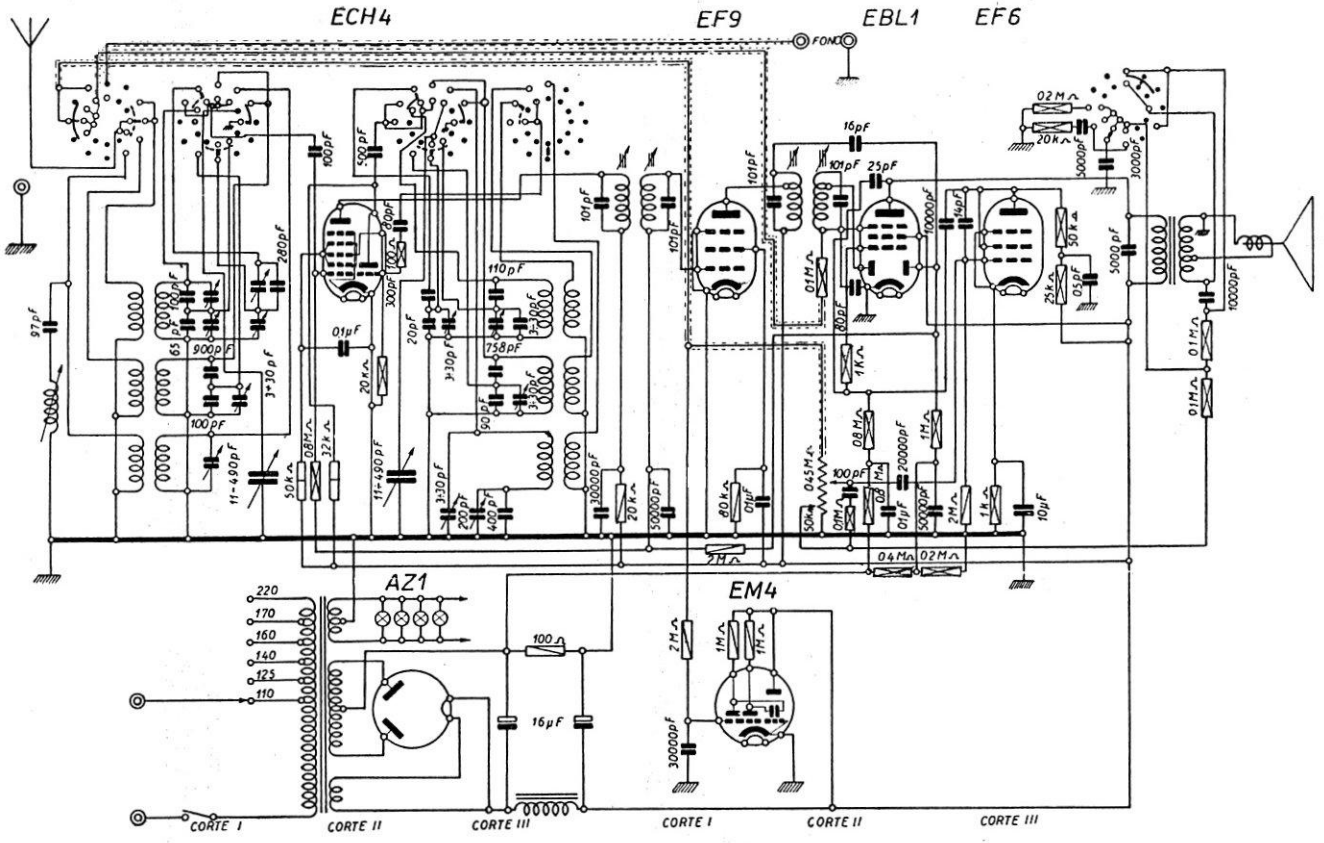


**PHILIPS RADIO - Mod. BI 580/A e RADIOFONOGRAFO Mod. DI 580/A - Onde medie da 187 a 590 m, onde corte da 52 a 30,5 m, poi da 32 a 20,2 m, poi da 20,8 a 15,9 m. Bande allargate a 16, 20, 25, 31 e 49 m. Media frequenza 468 kc/s. Potenza d'uscita 3 W.**