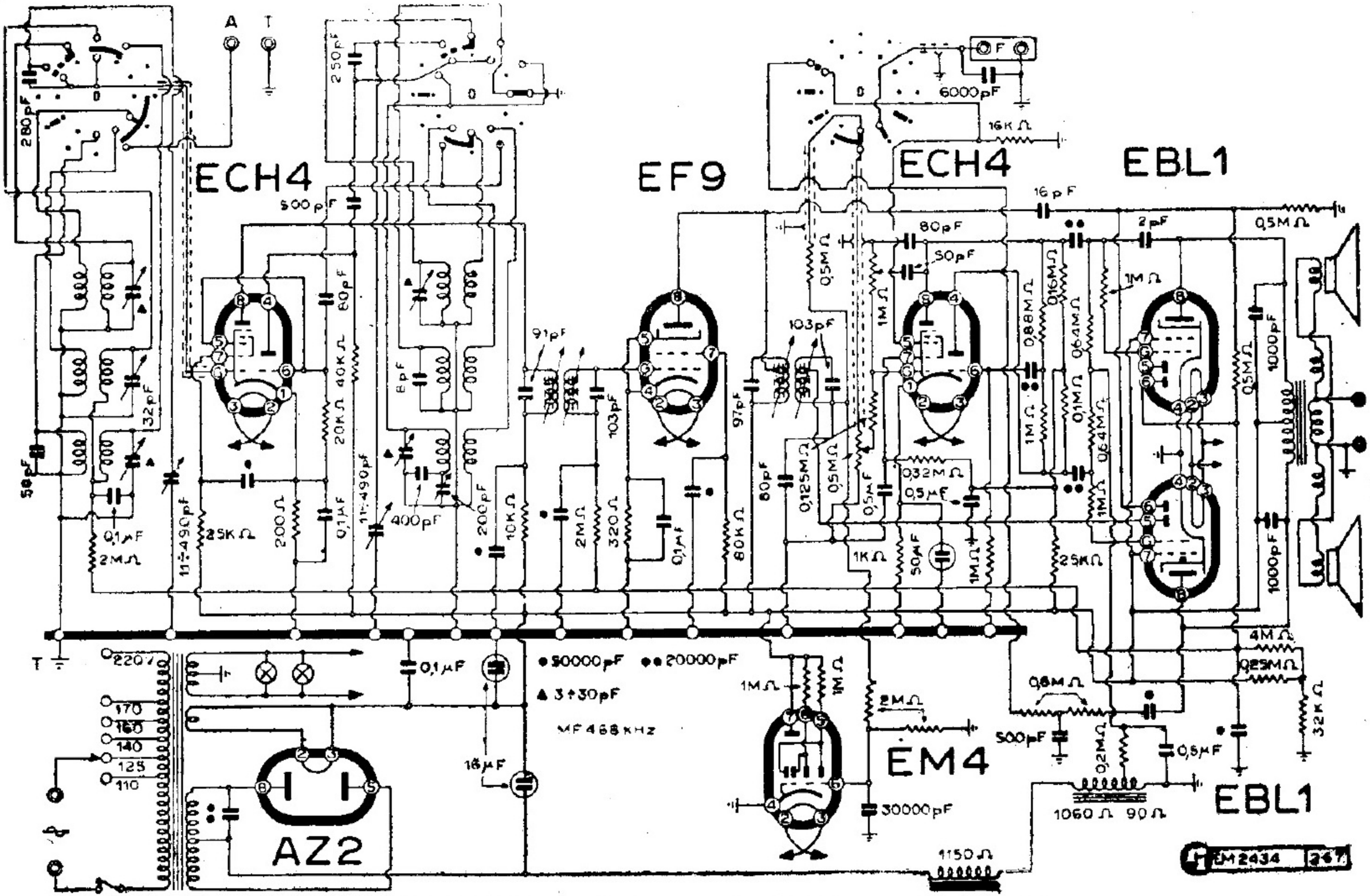

PHILIPS RADIO - « DI 670/A » « DI 680/A »

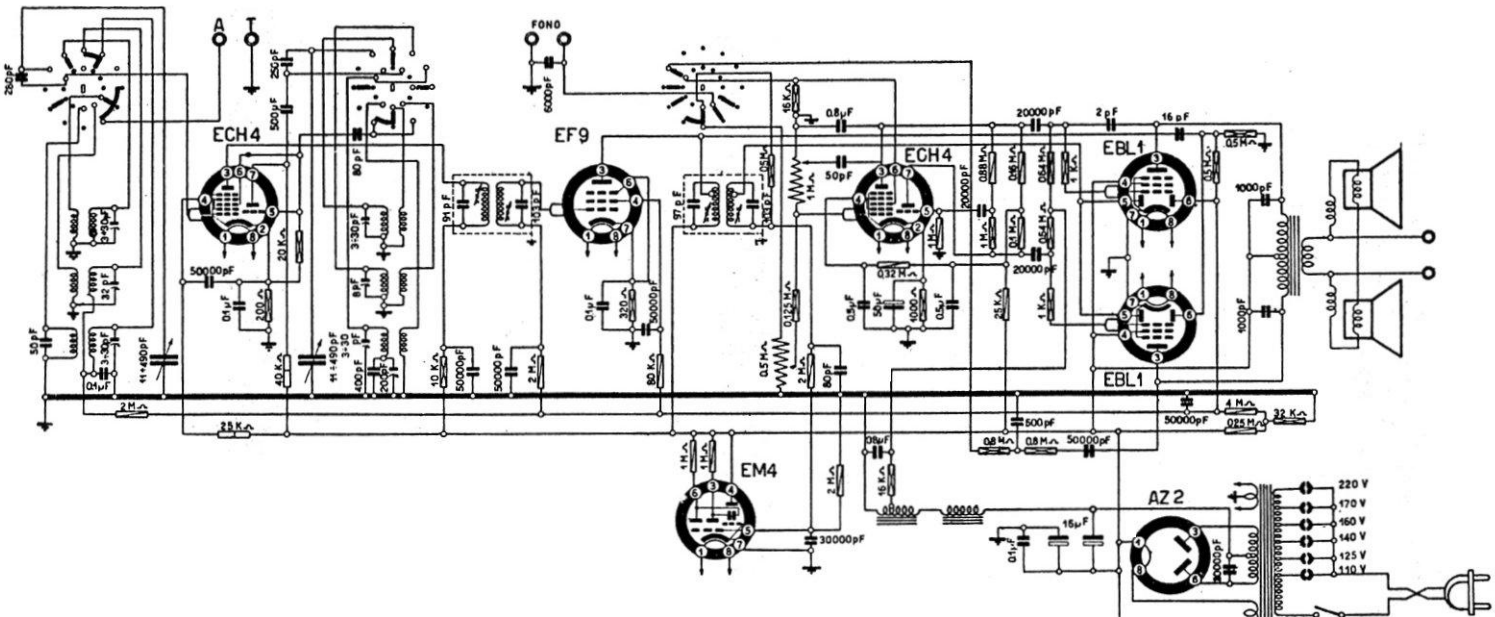

PHILIPS - Mod. DI 670 A - Radiofonobar con due valvole finali in controfase. Media frequenza: 468 kc/s. Produzione 1946-47.