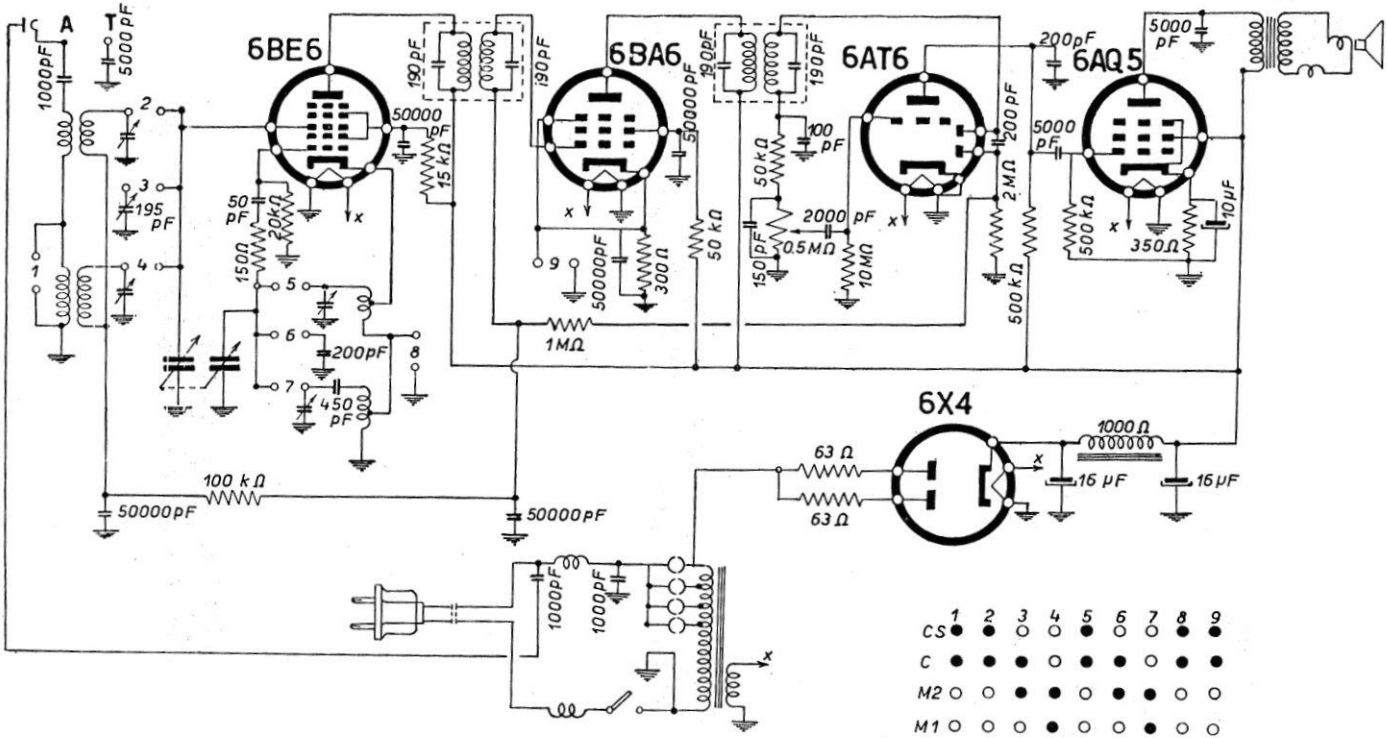

PHONOLA RADIO - Mod. 577 D - Con valvole miniatura. Gamma onde medie e gamma onde corte ciascuna con semigamma spostata. Media frequenza 470 kc. Potenza d'uscita 1,5 W.