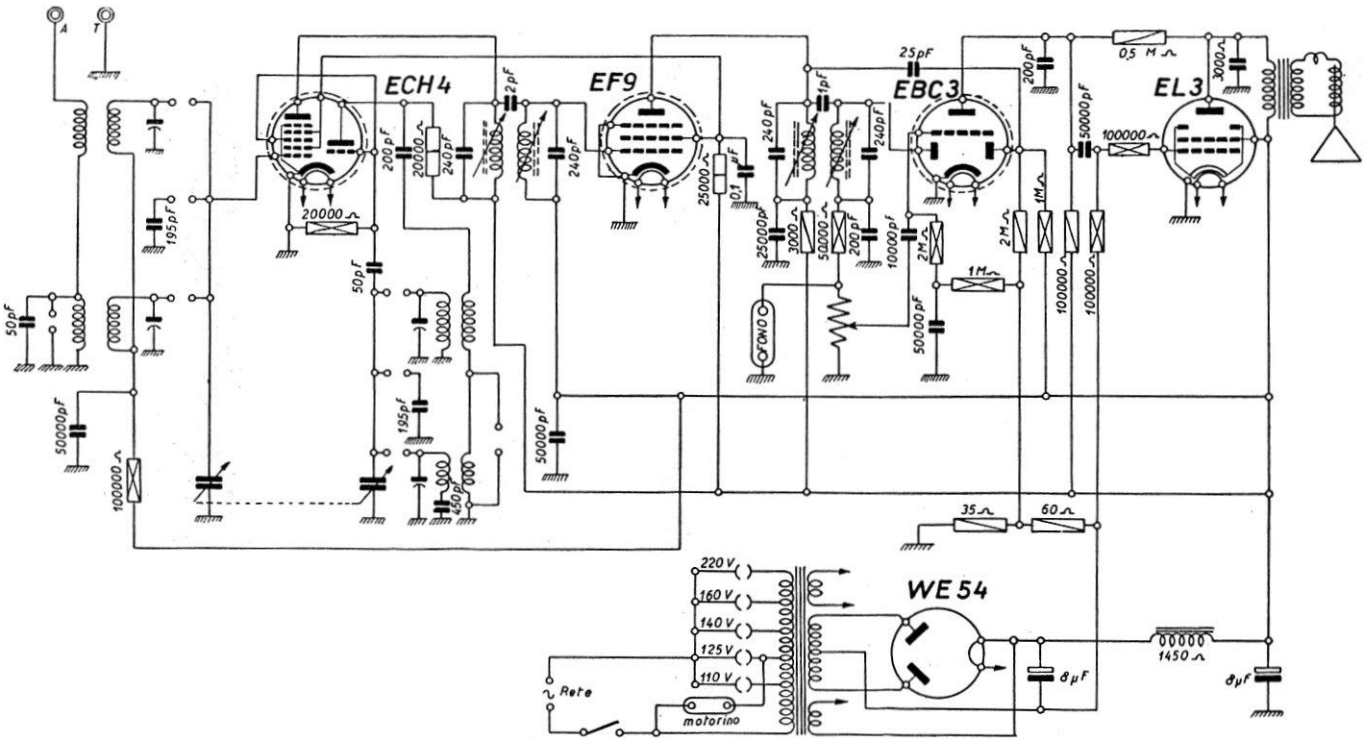

PHONOLA RADIO - Mod. 585 - Due semigamme principali OM e OC e due semigamme spostate. Il mod. 585 C è simile, con valvole di tipo americano. Media frequenza 470 kc. Potenza d'uscita 1,5 W.