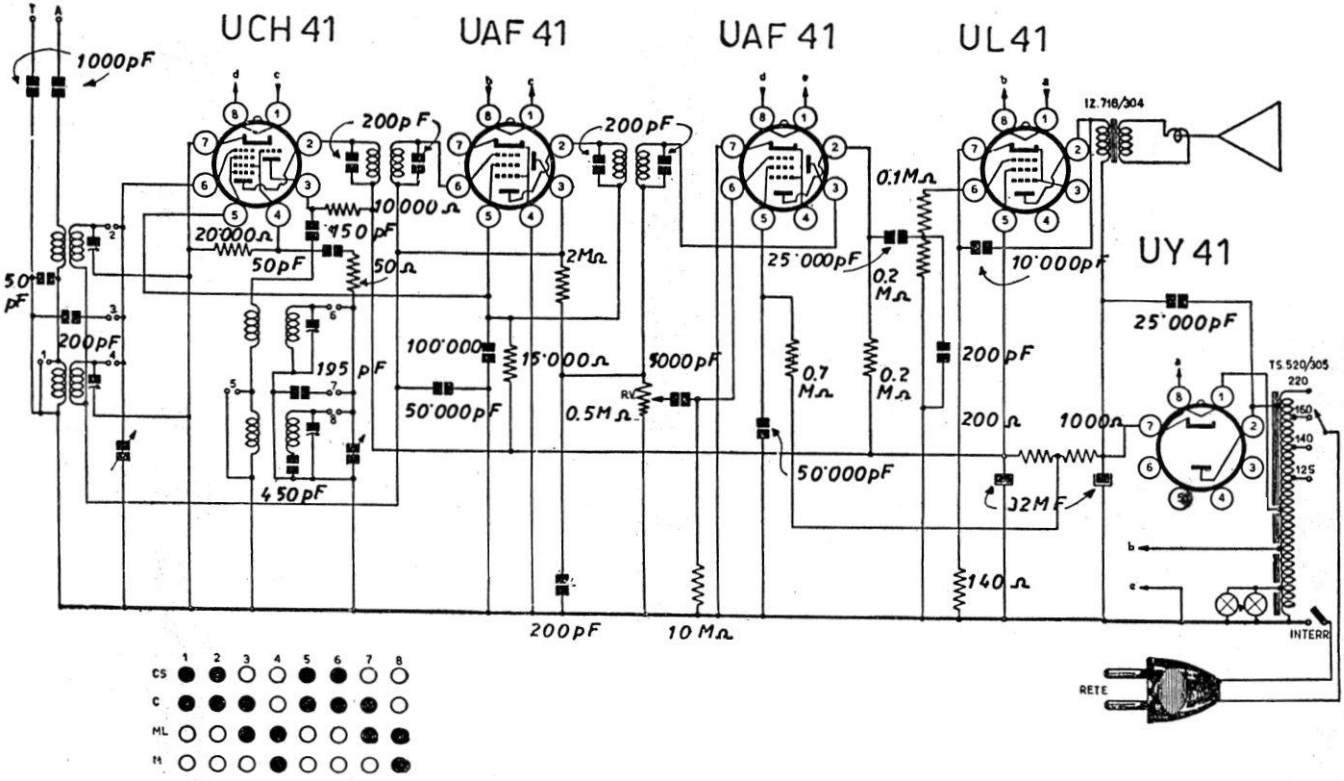

PHONOLA RADIO - Mod. 593 A e mod. 5507 - Valvola finale placca 174 V, schermo 154 V. Convertitrice placca pentodo 158, placca triodo 104 V, schermo 70 V. Valvola media frequenza, placca e schermo 70 V. MF a 470 kc. (Il mod. 5507 è a due gamme intere, medie e corte).