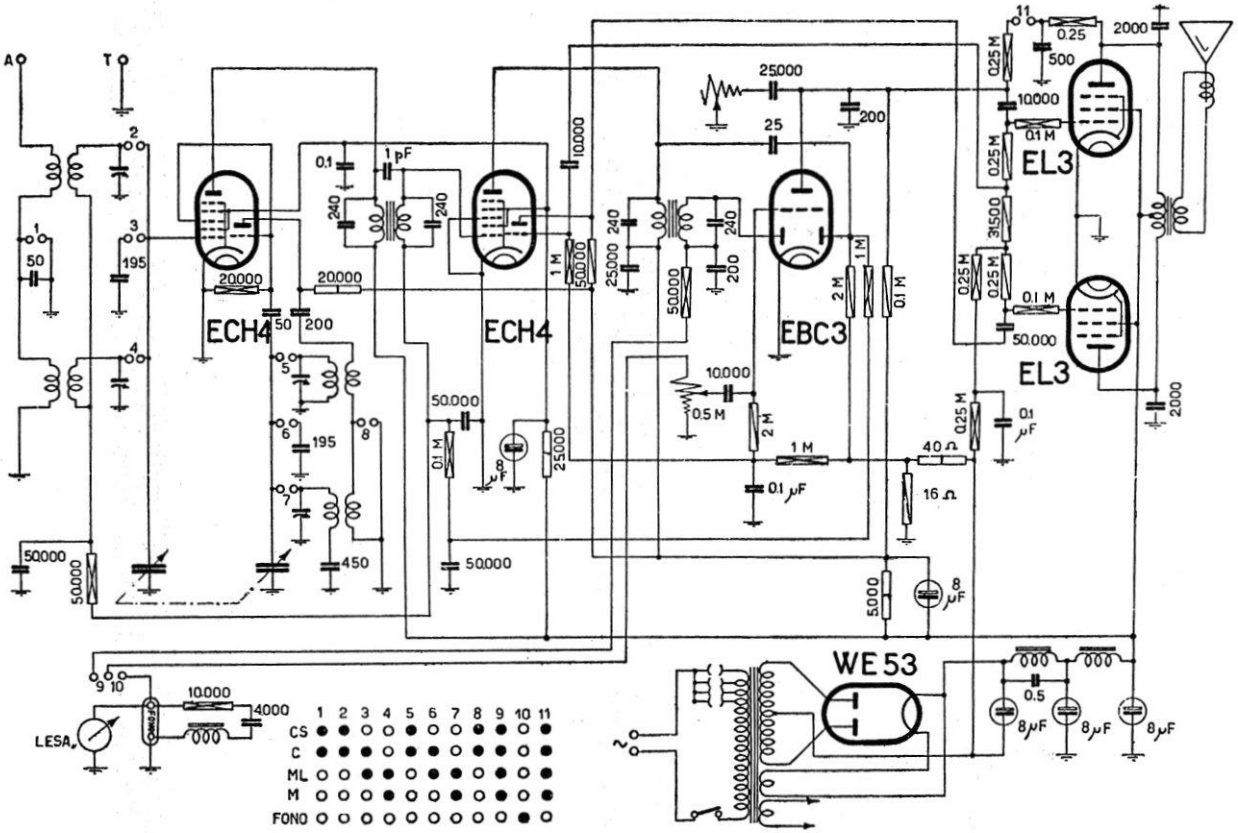

PHONOLA RADIO - Mod. 628 - Quattro gamme, due principali (M e CS) e due spostate (ML e C). Il triodo della seconda ECH4 provvede all'inversione di fase BF. Media frequenza 470 kc/s.