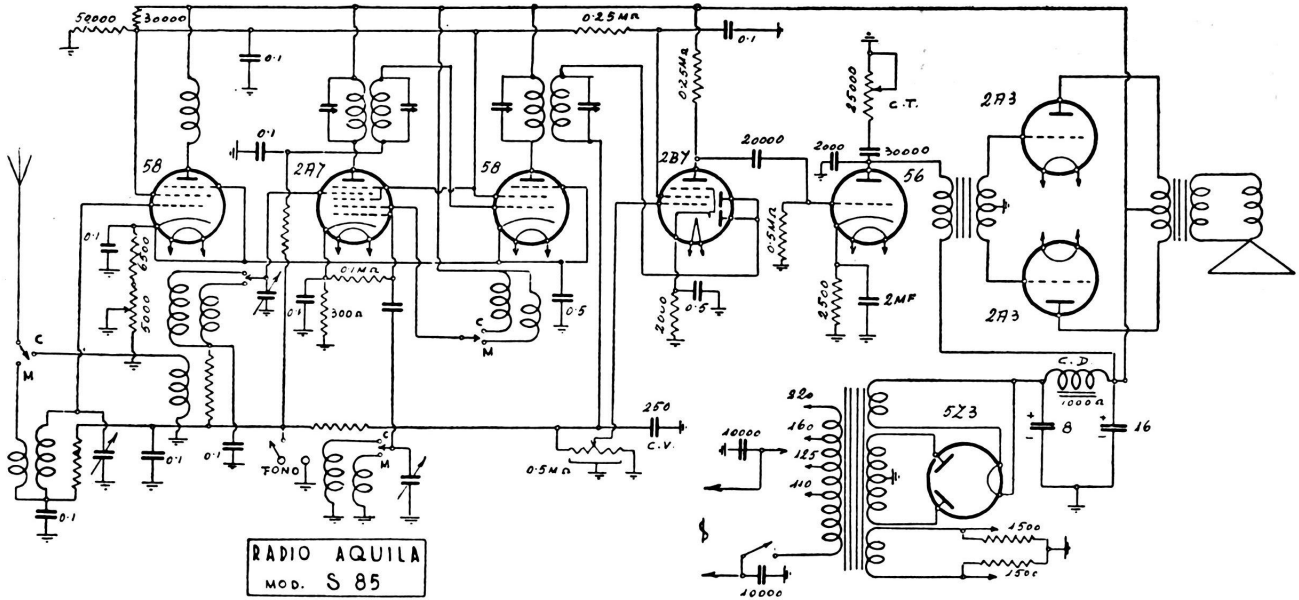

Onde medie e corte. - M. F. 425 kc. - Controllo automatico di volume. - C. T. V. S. - Accoppiamento elettronico. - Controfase di 2A3. - Potenza d'uscita: 10 watt.