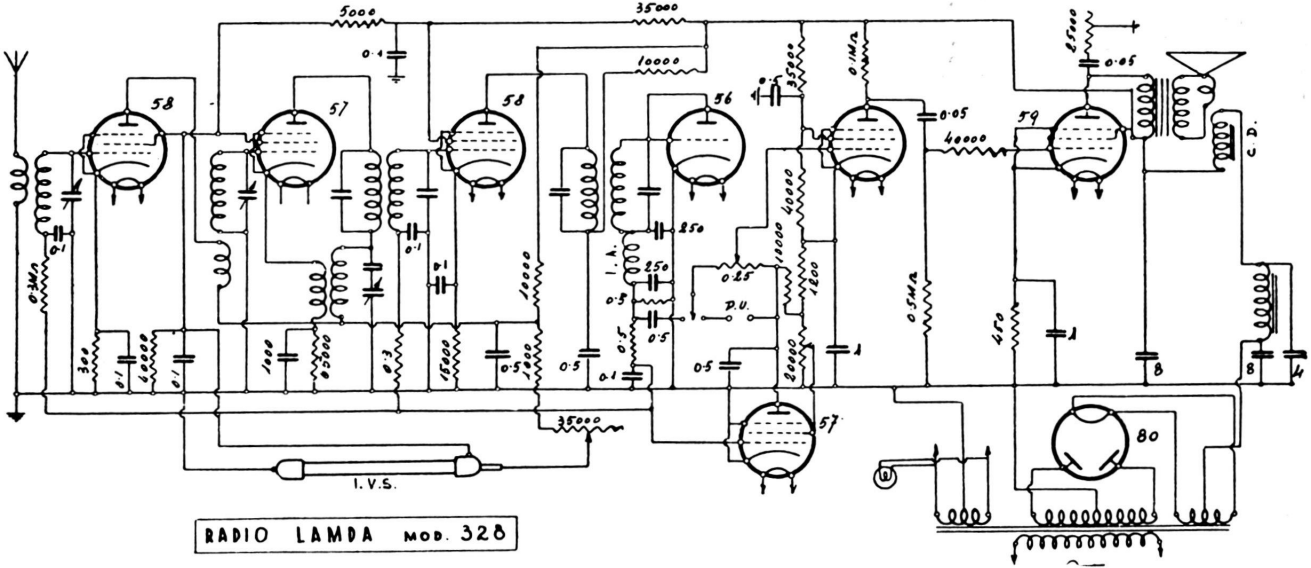

Onde medie. - M. F. 175 kc. - C. A. V. - C. T. - Indicatore ottico di sintonia. - 57 silenziatrice automatica. - 58 amplif. a. f.; 57 modul.-oscill.; 58 amplif. m. f.; 56 demodul.-c.a.v.; 57 amplif. di tensione; 59 finale di potenza. - Potenza d'uscita: 4 watt.