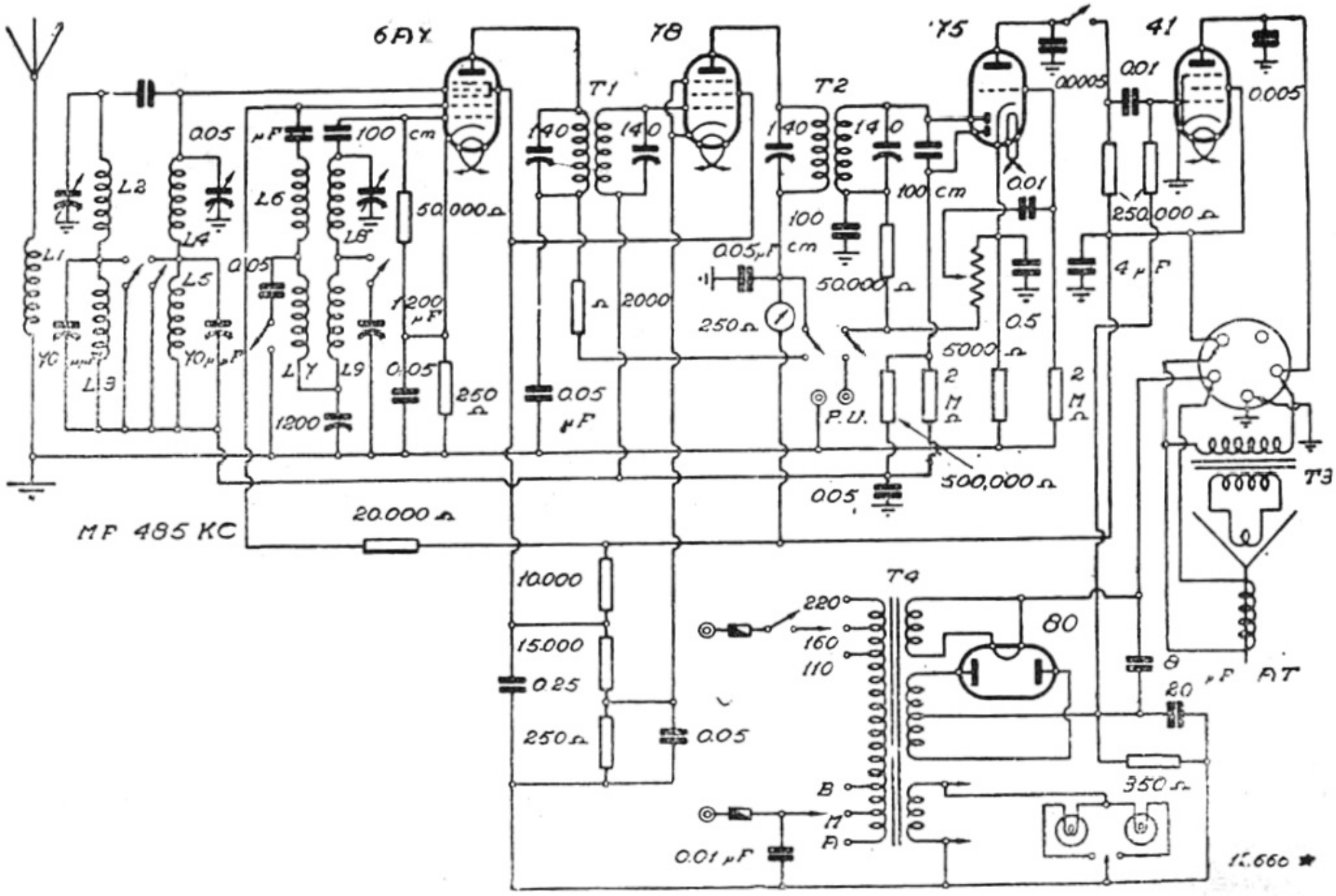

RADIOMARELLI - "DAMAYANTE"

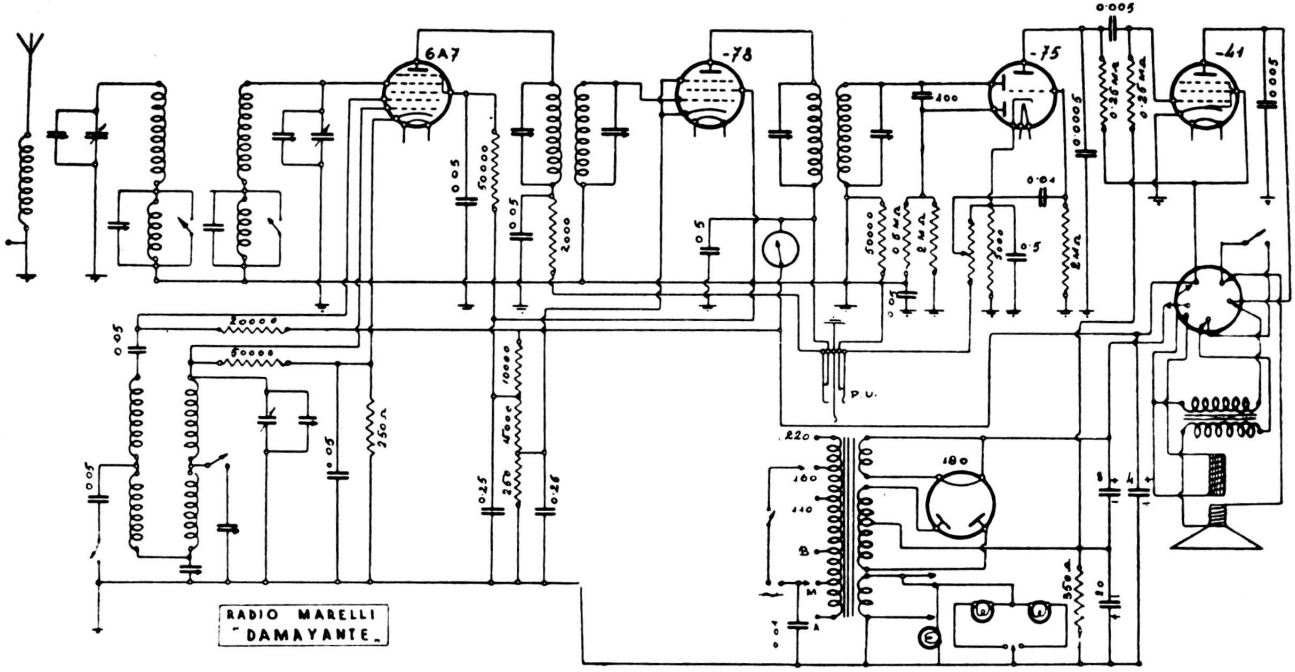

Onde medie e lunghe. - M. F. 485 kc. - C. A .V. - Indicatore ottico di sintonia. - Silenziatore manuale. - Scala parlante. - Potenza d'uscita: 2,5 watt.

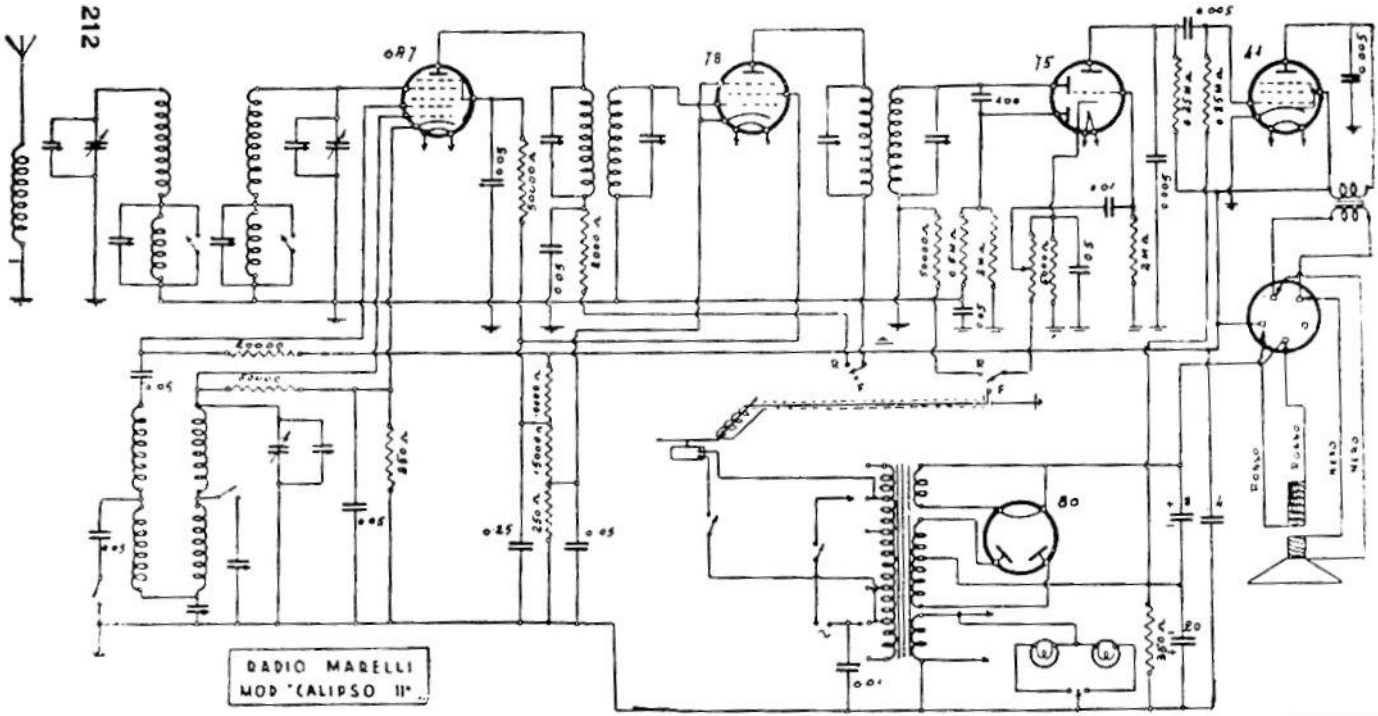

RADIO MARELLI. — « Modelli Calipso II e Damayante ». – Anno di produzione 1394. – Media frequenza: 125 kc. (Il secondo condensatore variabile non va collegato di circuito c.a.v. come indicato; va solo a massa; il circuito di placca della 78 va collegato al massimo anodica).