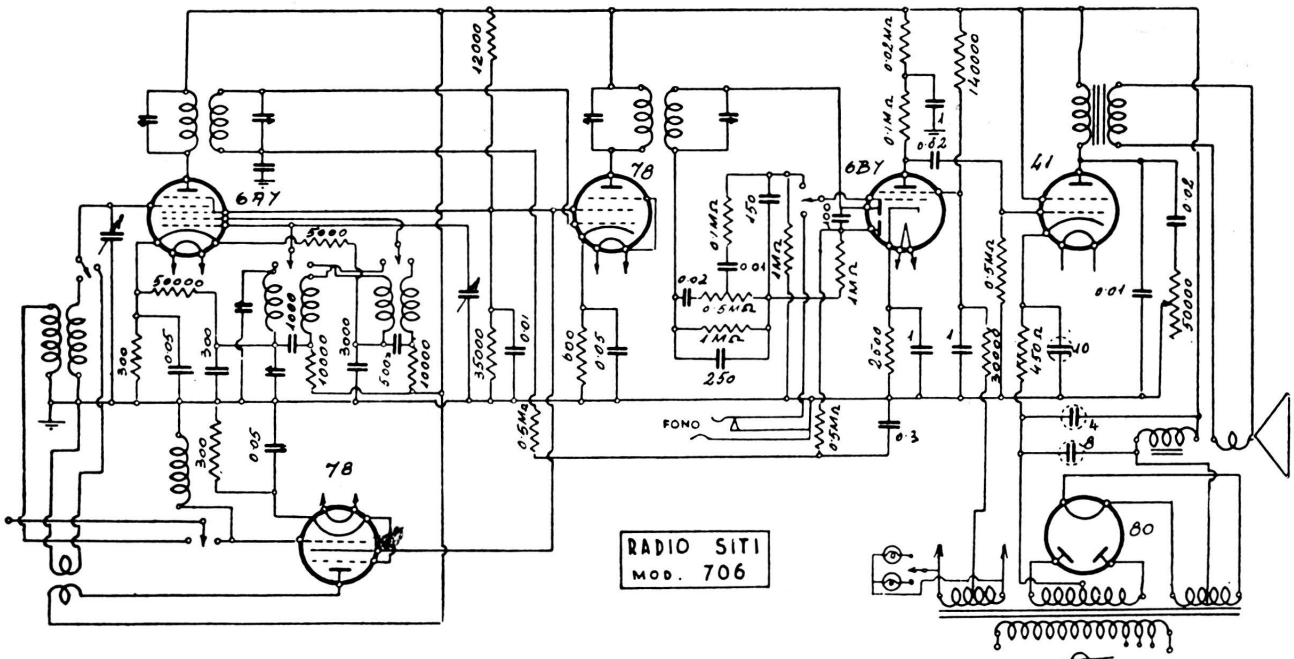

Onde medie e corte. - M. F. 465 kc. - C. A. V. - C. T. - Per la ricezione delle onde corte entra in funzione una 78 amplificatrice aperiodica d'a. f. - Scala parlante: luce bianca — gamma onde medie; luce rossa — gamma onde corte. - Potenza d'uscita: 2,5 watt.