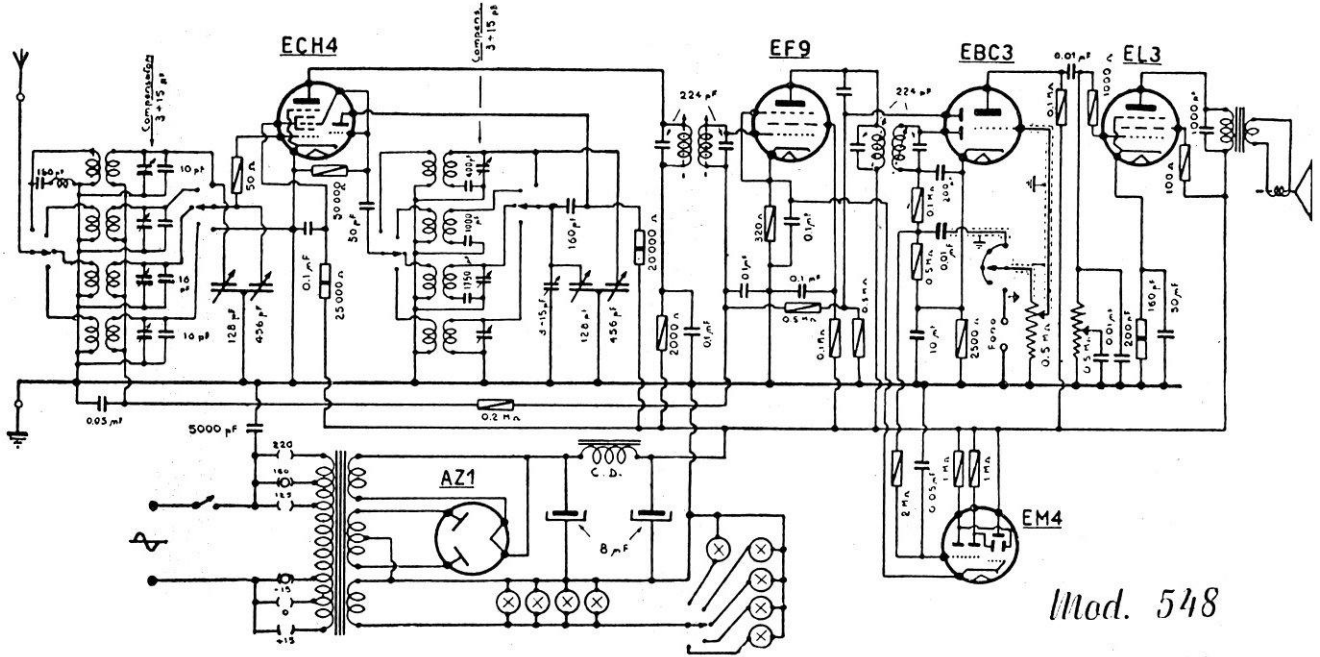

RADIO SUPERLA - Mod. 548 - Gamma onde medie: 200-600 m. Gamma onde corte: 62-34 m, 38-21 m e 22-12,5 m. Media frequenza: 468,5 kc. Potenza d'uscita: 4 W. Stesso schema per il radiofonografo mod. 1548.