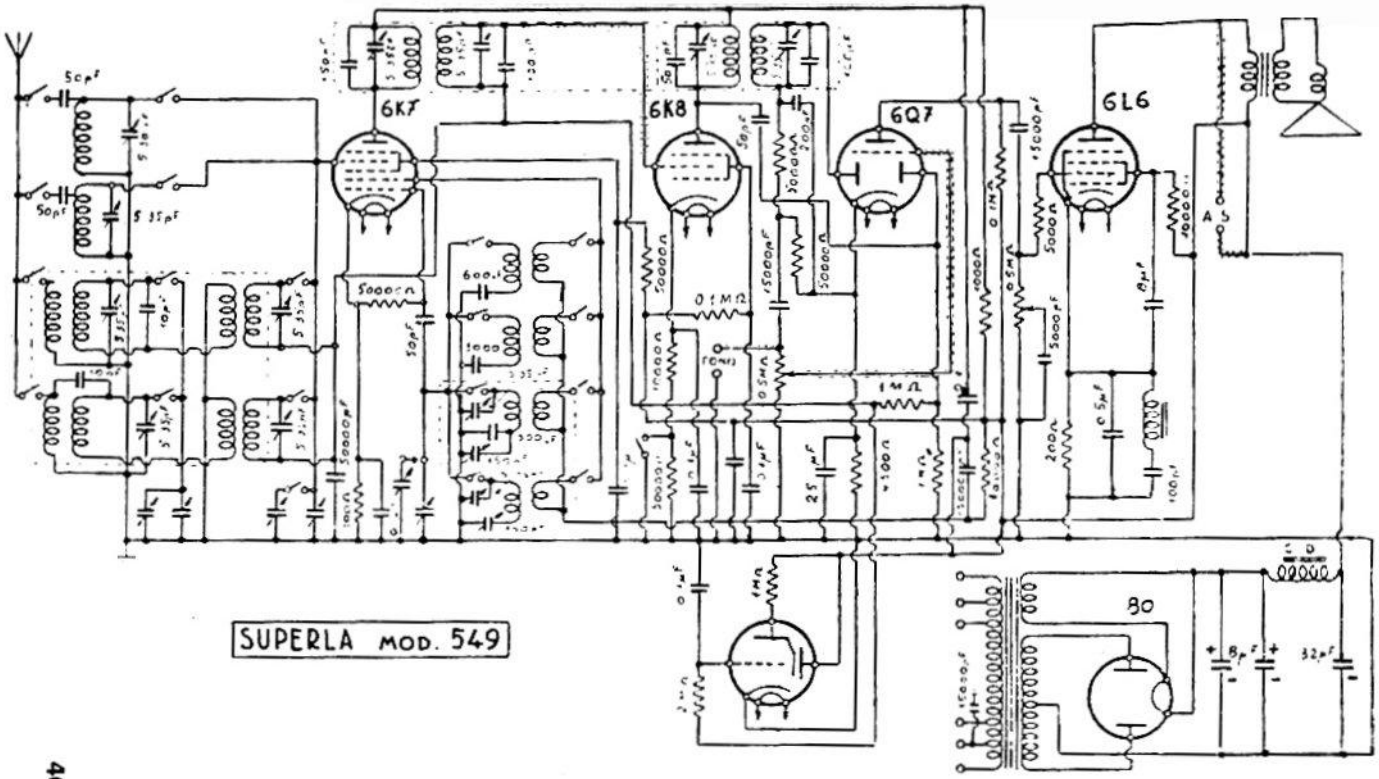

RADIO SUPERLA. — Modello 549 e 1549 Fono. - Produzione 1938-39 - Gamme: cc. (13,70-22,50), c. (18-52), m. (200-600), l. (750-1950). - Media frequenza: 468 kHz.