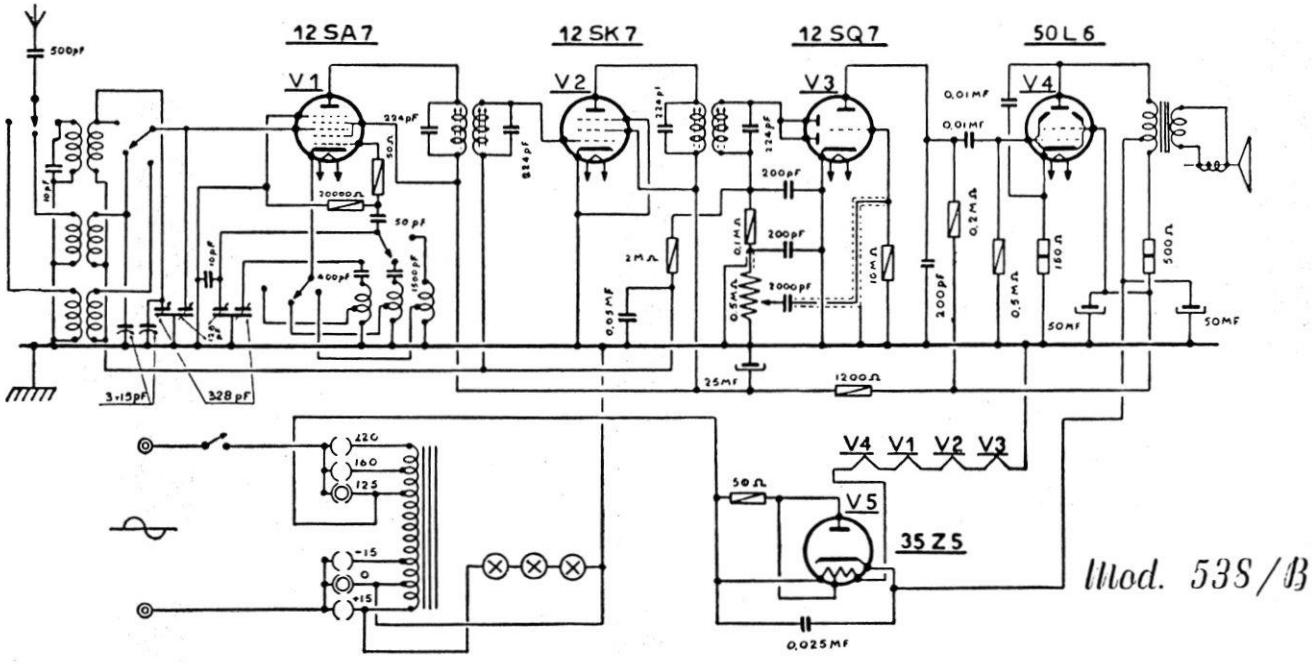

RADIO SUPERLA - Mod. 538 B - Ad alimentazione con autotrasformatore. Gamma onde medie: 200-600 m; gamma onde corte: 26-50 m e 16-28 m. Altoparlante a magnete permanente. Media frequenza: 468,5 kc. Potenza d'uscita: 2,5 W. Un capo della rete-luce è collegato al telaio,